ARHITEKTONSKE DJELATNOSTI
INŽENJERSKE DJELATNOSTI
TEHNIČKO SAVJETOVANJE
ENERGETSKO CERTIFICIRANJE
OPTUJSKA 99 42000 VARAŽDIN
tel: +38542210608 tel2: +38542200605
gsm: +385917929252 OIB: 93492955489
e-mail: cubus@cubus.hr web: www.cubus.hr
IBAN: HR6024840081102665296 Raiffeisen banka

CUBUS d.o.o. VARAŽDIN

Investitor:
OPĆINA SRAČINEC
VARAŽDINSKA 188, SRAČINEC
OIB: 01126367431

Građevina:
POMOĆNA GRAĐEVINA - REKONSTRUKCIJA

Lokacija:
Dravska ulica 6, 42209 Sračinec
č.k.br. 185 k.o. Sračinec.

T.D.: 2972/2020

Z.O.: 2972/2020

GLAVNI PROJEKT

SADRŽAJ MAPE I:

ARHITEKTONSKI PROJEKT

GLAVNI PROJEKTANT: Karlo Fištrek dipl.ing.arh.	KARLO FIŠTREK Digitally signed by KARLO FIŠTREK Date: 2022.04.27 13:31:15 +02'00'	PROJEKTANT GEODEZIJE: Iva Novak Cikač, dipl. ing. geod.	IVA NOVAK CIKAČ Digitally signed by IVA NOVAK CIKAČ Date: 2022.04.27 12:29:37 +02'00'
PROJEKTANT: Karlo Fištrek dipl.ing.arh.		DIREKTOR: Valentina Fištrek dipl.ing.arh.	VALENTINA FIŠTREK Digitally signed by VALENTINA FIŠTREK Date: 2022.04.27 13:32:28 +02'00'
		U Varaždinu;	Ožujak, 2022. - ispravak 1

OPĆI DIO

POPIS SURADNIKA

-

SVEUKUPNI POPIS MAPA GLAVNOG PROJEKTA

MAPA I.

- ARHITEKTONSKI PROJEKT
- CUBUS d.o.o. Varaždin;
- projektant: Karlo Fištrek, dipl. ing. arh. A3654
- T. D. 2972/2020
- Z. O. 2972/2020

MAPA II.

- GRAĐEVINSKI PROJEKT – KONSTRUKTERSKI PROJEKT
- CUBUS d.o.o. Varaždin;
- projektant: Kristijan Mojzeš mag. ing. aediff. G5543
- T. D. 2972/2020

MAPA III.

- ELEKTRO PROJEKT
- MBT INŽENJERING d.o.o. Macinec
- projektant: Marijan Marciuš dipl. ing. el. E238
- T. D. 204/2020

Glavni projektant:
Karlo Fištrek, dipl. ing. arh.

S A D R Ž A J M A P E I.

list br.:

OPĆI DIO

- POPIS SURADNIKA..... 2
- SVEUKUPNI POPIS MAPA GLAVNOG PROJEKATA..... 3
- SADRŽAJ MAPE I..... 4
- RJEŠENJE O IMENOVANJU PROJEKTANTA..... 5-6

TEHNIČKI PRILOZI..... 7
- IZJAVA O USKLAĐENOSTI SA ZAKONIMA I POSEBNIM PROPISIMA..... 8-9
- DOKAZ PRAVA GRAĐENJA..... 10
- POSEBNI UVJETI GRAĐENJA..... 11-18
- UPORABNA DOZVOLA..... 19-23
- GEODETSKI ELABORAT..... 24-30

TEHNIČKI DIO ARHITEKTONSKOG PROJEKTA

a/ tekstualni dio..... 1

1. ZAJEDNIČKI TEHNIČKI OPIS..... 2-3
   TEHNIČKI OPIS ARHITEKTURA..... 4-9
   - OPIS KONSTRUKCIJE I MATERIJALA.....
   - ISKAZ OBUJMA GRAĐEVINE ZA OBRAČUN KOMUNALNOG I VODNOG DOPRINOSA.....
   - PROJEKTIRANI VIJEK UPORABE GRAĐEVINE.....
2. PROGRAM KONTROLE I OSIGURANJA KVALITETE..... 10-21
3. ISKAZ PROCJENJENIH TROŠKOVA GRADNJE..... 22
4. MJERE ZAŠTITE OKOLIŠA I HIGIJENE TLA..... 23
5. OPIS ISPUNJENJA UVJETA GRADNJE I TEMELJNIH I DRUGIH ZAHTJEVA ZA GRAĐEVINU..... 24-25

b/ grafički prikazi..... 1

1. ARHITEKTURA..... 2-6

Investitor: OPĆINA SRAČINEC
VARAŽDINSKA 188, SRAČINEC
OIB: 01126367431

Građevina: POMOĆNA GRAĐEVINA - REKONSTRUKCIJA

Lokacija: Dravska ulica 6, 42209 Sračinec
č.k.br. 185 k.o. Sračinec.

T.D.: 2972/2020 Z.O.: 2972/2020

CUBUS d.o.o. za ARHITEKTONSKE I INŽENJERSKE DJELATNOSTI I TEHNIČKO SAVJETOVANJE ENERGETSKO CERTIFICIRANJE

Sjedište: Optujska 99, 42000 Varaždin, Hrvatska
Šifra djelatnosti: 7111
Matični broj: 03642640
Tel: 042/210 608; gsm: 091/792 92 52; fax: 042/200 606
IBAN: HR6024840081102665296 Raiffeisen banka
Datum: svibanj, 2020.
Naš znak: 2972/2020
Vaš znak:

Temeljem čl. 51. i 52. Zakona gradnji (NN br. 153/13, 20/17, 39/19, 125/19), te statuta CUBUS d.o.o. Varaždin, Optujska 99, donosi se:

R J E Š E N J E

Kojim se za **glavnog projektanta** za izradu GLAVNOG projekta imenuje:

Karlo Fištrek dipl. ing. arh.

Temeljem rješenja klasa UP/I-350-07/10-01/3654; URBROJ: 505-10-1, HRVATSKE KOMORE ARHITEKATA I INŽENJERA imenovani stječe pravo na gornje imenovanje.

Projektant je obvezan poštovati odredbe Zakona o gradnji i drugih zakona i posebnih propisa, koji se odnose na građenje i projektiranje.

Direktor:
Valentina Fištrek, dipl. ing. arh.

Investitor: OPĆINA SRAČINEC **VARAŽDINSKA 188, SRAČINEC** **OIB: 01126367431** **Građevina: POMOĆNA GRAĐEVINA - REKONSTRUKCIJA** **Lokacija: Dravska ulica 6, 42209 Sračinec** **č.k.br. 185 k.o. Sračinec.** **T.D.: 2972/2020 Z.O.: 2972/2020**	CUBUS d.o.o. za ARHITEKTONSKE I INŽENJERSKE DJELATNOSTI I TEHNIČKO SAVJETOVANJE ENERGETSKO CERTIFICIRANJE Sjedište: Optujska 99, 42000 Varaždin, Hrvatska Šifra djelatnosti: 7111 Matični broj: 03642640 Tel: 042/210 608; gsm: 091/792 92 52; fax: 042/200 606 IBAN: HR6024840081102665296 Raiffeisen banka Datum: svibanj, 2020. Naš znak: 2972/2020 Vaš znak:

Temeljem čl. 51. i 52. Zakona gradnji (NN br. 153/13, 20/17, 39/19, 125/19), te statuta CUBUS d.o.o. Varaždin, Optujska 99, donosi se:

R J E Š E N J E

Kojim se za **projektanta** za izradu GLAVNOG projekta imenuje:

Karlo Fištrek dipl. ing. arh.

Temeljem rješenja klasa UP/I-350-07/10-01/3654; URBROJ: 505-10-1, HRVATSKE KOMORE ARHITEKATA I INŽENJERA imenovani stječe pravo na gornje imenovanje.

Projektant je obvezan poštovati odredbe Zakona o gradnji i drugih zakona i posebnih propisa, koji se odnose na građenje i projektiranje.

Direktor:
Valentina Fištrek, dipl. ing. arh.

TEHNIČKI PRILOZI

Prema Zakonu o gradnji (NN 153/13, 20/17, 39/19, 125/19) daje se:

IZJAVA O USKLAĐENOSTI SA ZAKONIMA I POSEBNIM PROPISIMA

Ovlašteni arhitekt Karlo Fištrek, sa stalnim radnim odnosom u tvrtki "CUBUS"d.o.o., koji je projektant arhitektonskog projekta, sa stalnom je adresom u Varaždinu, Optujska ulica 99.

Ovlašteni arhitekt upisan je u Imenik ovlaštenih arhitekata Hrvatske komore arhitekata i inženjera u graditeljstvu pod rednim brojem 3654 temeljem rješenja KLASA: UP/I-350-07/10-01/3654; URBROJ: 505-10-1, od 22. 09. 2010.g.

Ovaj projekt pod nazivom „GLAVNI PROJEKT " koji se sastoji od 3 međusobno usklađenih mapa, za građevinu:POMOĆNA GRAĐEVINA - REKONSTRUKCIJA; na lokaciji: Dravska ulica 6, 42209 Sračinec, č.k.br. 185 k.o. Sračinec; investitora: OPĆINA SRAČINEC, VARAŽDINSKA 188, SRAČINEC, OIB: 01126367431, ima oznaku broj: 2972/2020 od svibnja, 2020. godine.

Ovaj projekt je cjelovit i međusobno usklađen te je usklađen sa slijedećim odredbama posebnih zakona i propisa :

- Prostorni plan uređenja Općine Sračinec ("Službeni vjesnik Varaždinske županije", broj 29/02., 29/05. i 07/12)

- ZAKON O GRADNJI (NN 153/13, 20/17, 39/19, 125/19)
- ZAKON O PROSTORNOM UREĐENJU (NN 153/13, 65/17, 114/18, 39/19, 98/19)
- ZAKON O GRAĐEVINSKOJ INSPEKCIJI (NN 153/13)

- UREDBA O ODREĐIVANJU ZAHVATA U PROSTORU I GRAĐEVINA ZA KOJE MINISTARSTVO ZAŠTITE OKOLIŠA, PROSTORNOG UREĐENJA I GRADITELJSTVA IZDAJE LOKACIJSKU I/ILI GRAĐEVINSKU DOZVOLU (NN 116/07, 56/11)
- PRAVILNIK O JEDNOSTAVNIM GRAĐEVINAMA I RADOVIMA (NN 112/17, 34/18)
- PRAVILNIK O OSIGURANJU PRISTUPAČNOSTI GRAĐEVINA OSOBAMA S INVALIDITETOM I SMANJENE POKRETLJIVOSTI (NN 78/13)
- PRAVILNIK O NAČINU IZRAČUNA GRAĐEVINSKE (BRUTO) POVRŠINE ZGRADE (NN 93/2017)

- PRAVILNIK O KONTROLI PROJEKATA (NN 32/14)
- PRAVILNIK O UVJETIMA I MJERILIMA ZA DAVANJE OVLAŠTENJA ZA KONTROLU PROJEKATA (NN 32/14, 69/14, 27/15)

- PRAVILNIK O ENERGETSKOM CERTIFICIRANJU ZGRADA (NN 36/10, 135/11)
- PRAVILNIK O ENERGETSKIM PREGLEDIMA ZGRADA I ENERGETSKOM CERTIFICIRANJU ZGRADA (NN 81/12, 78/13)
- PRAVILNIK O KONTROLI ENERGETSKIH CERTIFIKATA ZGRADA I IZVJEŠĆA O ENERGETSKIM PREGLEDIMA GRAĐEVINA (NN 81/12, 79/13)
- PRAVILNIK O UVJETIMA I MJERILIMA ZA OSOBE KOJE PROVODE ENERGETSKE PREGLEDE GRAĐEVINA I ENERGETSKO CERTIFICIRANJE ZGRADA (NN 81/12, 64/13)

- TEHNIČKI PROPIS ZA GRAĐEVINSKE KONSTRUKCIJE (NN 17/17)

- TEHNIČKI PROPIS ZA PROZORE I VRATA (NN 69/06)
- ODLUKA O POPISU NORMI BITNIH ZA PRIMJENU TEHNIČKOG PROPISA ZA PROZORE I VRATA
- TEHNIČKI PROPIS O RACIONALNOJ UPORABI ENERGIJE I TOPLINSKOJ ZAŠTITI U ZGRADAMA (NN 110/08, 89/09, 79/13)

- TEHNIČKI PROPIS O SUSTAVIMA VENTILACIJE, DJELOMIČNE KLIMATIZACIJE I KLIMATIZACIJE ZGRADA (NN 3/07)

- TEHNIČKI PROPIS ZA DIMNJAKE U GRAĐEVINAMA (NN 3/07)
- TEHNIČKI PROPIS O SUSTAVIMA GRIJANJA I HLAĐENJA ZGRADA (NN 110/08)

- TEHNIČKI PROPIS ZA SUSTAVE ZAŠTITE OD DJELOVANJA MUNJE NA GRAĐEVINAMA (NN 87/08, 33/10)
- TEHNIČKI PROPIS ZA NISKONAPONSKE ELEKTRIČNE INSTALACIJE (NN 5/10)

- PRAVILNIK O TEHNIČKIM NORMATIVIMA ZA DJELOVANJA NOSIVIH GRAĐEVINSKIH KONSTRUKCIJA (SL. LIST SFRJ 26/88)
- PRAVILNIK O TEHNIČKIM NORMATIVIMA ZA IZGRADNJU OBJEKATA VISOKOGRADNJE U SEIZMIČKIM PODRUČJIMA (SL. LIST SFRJ 31/81, 49/82, 29/83, 20/88, 52/90)
- PRAVILNIK O PRIVREMENIM TEHNIČKIM PROPISIMA ZA GRAĐENJE U SEIZMIČKIM PODRUČJIMA (SL. LIST SFRJ 39/64)
- PRAVILNIK O TEHNIČKIM NORMATIVIMA ZA TEMELJENJE GRAĐEVINSKIH OBJEKATA (SL. LIST SFRJ 15/90)

- ZAKON O NORMIZACIJI (NN 80/13)
- ZAKON O MJERITELJSTVU (NN 174/14)
- PRAVILNIK O MJERNIM JEDINICAMA (NN 2/07)

- ZAKON O ZAŠTITI OKOLIŠA (NN 110/07)
- ZAKON O OTPADU (NN 178/04, 111/06, 60/08, 87/09)
- PRAVILNIK O UVJETIMA ZA POSTUPANJE S OTPADOM (NN 123/97, 112/01)

- ZAKON O ZAŠTITI OD POŽARA (NN 92/10)
- PRAVILNIK O UVJETIMA ZA VATROGASNE PRISTUPE (NN 35/94, 55/94-ISPRAVAK, 142/03)
- PRAVILNIK O VATROGASNIM APARATIMA (NN 101/11, NN 74/2013)
- PRAVILNIK O HIDRANTSKOJ MREŽI ZA GAŠENJE POŽARA (NN 8/06)

- ZAKON O PREDMETIMA OPĆE UPORABE (NN 85/06, 75/09, 43/10)
-
- ZAKON O ZAŠTITI OD BUKE(NN 30/09, 55/13, 153/13, 41/16)
- PRAVILNIK O NAJVIŠIM DOPUŠTENIM RAZINAMA BUKE U SREDINI U KOJOJ LJUDI RADE I BORAVE (NN 145/04)
  VIDI: ČL.15. PRAVILNIKA O ZAŠTITI RADNIKA OD IZLOŽENOSTI BUCI NA RADU (NN 46/08)
- PRAVILNIK O DJELATNOSTIMA ZA KOJE JE POTREBNO UTVRDITI PROVEDBU MJERA ZA ZAŠTITU OD BUKE (NN 91/07)

U Varaždinu, svibanj, 2020.

Projektant:
Karlo Fištrek, dipl. ing. arh.

REPUBLIKA HRVATSKA

Općinski sud u Varaždinu
ZEMLJIŠNOKNJIŽNI ODJEL VARAŽDIN
Stanje na dan: 18.03.2022. 08:55

Verificirani ZK uložak

Katastarska općina: 331295, SRAČINEC

Broj ZK uloška: 4866

Broj zadnjeg dnevnika: Z-15379/2020
Aktivne plombe:

IZVADAK IZ ZEMLJIŠNE KNJIGE

A
Posjedovnica
PRVI ODJELJAK

Rbr.	Broj zemljišta (kat. čestice)	Oznaka zemljišta	Površina			Primjedba
			jutro	čhv	m2	
1.	**185**	**SRAČINEC, DRAVSKA ULICA**			**11917**	
		GROBLJE			11697	
		JAVNA ZGRADA Grobna kuća s nadstrešnicom , Sračinec, Dravska ulica 6			206	
		POMOĆNA ZGRADA			14	
		UKUPNO:			**11917**	

B
Vlastovnica

Rbr.	Sadržaj upisa	Primjedba
1. Vlasnički dio: 1/1		
JAVNO DOBRO U OPĆOJ UPORABI u neotuđivom vlasništvu		
OPĆINA SRAČINEC, OIB: 01126367431, VARAŽDINSKA ULICA 188, SRAČINEC, 42000 VARAŽDIN		

C
Teretovnica

Rbr.	Sadržaj upisa	Iznos	Primjedba
1.			
1.1	Zaprimljeno 25.11.2020.g. pod brojem Z-15379/2020 Prvenstveni red upisa Z- 3798/12, -Z-9239/17 UKNJIŽBA STVARNA SLUŽNOST, Primljeno: 16.02.2005 Z. 585/05 Temeljem Uknjižbenog očitovanja od 03.01.2005. uknjižuje se nepravilna služnost postojanja zaštite, održavanja i rekonstrukcije plinske instalacije na čest. br. 185 u A (ranije čkbr 186/1, ul. 3965 k.o. Sračinec), za korist: **TERMOPLIN D.D., VARAŽDIN, VJEKOSLAVA ŠPINČIĆA 78**		
2.			
2.1	Zaprimljeno 25.11.2020.g. pod brojem Z-15379/2020 Zaprimljeno 25.11.2020.g. pod brojem Z-15379/2020 Prvenstveni red upisa Z-3798/12, -Z-9239/17 UKNJIŽBA STVARNA SLUŽNOST, Primljeno: 16.02.2005 Z. 585/05 Temeljem Uknjižbenog očitovanja od 03.01.2005. uknjižuje se nepravilna služnost postojanja zaštite, održavanja i rekonstrukcije plinske instalacije na čest. br. 185 u A (ranije čkbr 186/1, ul. 3965 k.o. Sračinec), za korist:		

C
Teretovnica

Rbr.	Sadržaj upisa	Iznos	Primjedba
	VARKOM D.D., OIB: 39048902955, VARAŽDIN, TRG BANA JELAČIĆA 15		

Potvrđuje se da ovaj izvadak odgovara stanju zemljišne knjige na datum 18.03.2022.

Izvadak je upisan pod OSS evidencijskim brojem 80199/2022

Kontrolni broj: 10697593660069f

Skeniranjem QR koda navedenog na ovom elektroničkom zapisu možete provjeriti točnost podataka. Isto možete učiniti i na internet adresi http://oss.uredjenazemlja.hr/public/preuzmiDokument unosom kontrolnog broja. U oba slučaja sustav će prikazati izvornik ovog dokumenta. U slučaju da je ovaj dokument identičan prikazanom izvorniku u digitalnom obliku, Ministarstvo pravosuđa i uprave potvrđuje točnost dokumenta i stanje podataka u trenutku izrade isprave.

HEP OPERATOR DISTRIBUCIJSKOG SUSTAVA d.o.o.
ELEKTRA VARAŽDIN
42000 VARAŽDIN, KRATKA 3

OPĆINA SRAČINEC
VARAŽDINSKA ULICA 188
42209 SRAČINEC

TELEFON 042/371-100
TELEFAX 042/371-282
POŠTA 42000 VARAŽDIN
IBAN HR2223400091510077694

NAŠ BROJ I ZNAK 400300102/1258/20MV

VAŠ BROJ I ZNAK

PREDMET Elektroenergetska suglasnost

DATUM 04.05.2020.

HEP-Operator distribucijskog sustava d.o.o. ELEKTRA VARAŽDIN, (u daljnjem tekstu: HEP ODS), na osnovi Uredbe o izdavanju energetskih suglasnosti i utvrđivanju uvjeta i rokova priključenja na elektroenergetsku mrežu i Pravila o priključenju na distribucijsku mrežu, u postupku pokrenutom na zahtjev vlasnika/investitora građevine OPĆINA SRAČINEC, SRAČINEC, VARAŽDINSKA ULICA 188, OIB: 01126367431 (u daljnjem tekstu: Podnositelj zahtjeva), izdaje:

ELEKTROENERGETSKU SUGLASNOST (EES)

Broj: 400300-200322-0012

Prihvaća se uredno podnesen Zahtjev za izdavanje elektroenergetske suglasnosti Podnositelja zahtjeva zaprimljenog dana 02.04.2020. godine, pod urudžbenim brojem 5406, za pomoćna građevina (uz glavnu građevinu društvene namjene) (u daljnjem tekstu: Građevina), na lokaciji:

SRAČINEC, DRAVSKA ULICA 6, k.č.br. 186/1, 177/3, 185, 178/1, 178/2, 176/1, 176/9, 172/1, 149/1 i 148/3, k.o. Sračinec

Utvrđuje se da su ispunjeni uvjeti za izdavanje ove elektroenergetske suglasnosti (u daljnjem tekstu: EES), te se određuju sljedeći uvjeti priključenja na elektroenergetsku distribucijsku mrežu radi: priključenja novog korisnika mreže, a na temelju idejnog rješenja Građevine.

I. OSNOVNI TEHNIČKI PODACI O GRAĐEVINI

Vrsta i namjena Građevine: ostala građevina pomoćna građevina (uz glavnu građevinu društvene namjene)

Predvidiva godišnja potrošnja električne energije: 1.000 kWh.

II. POSEBNI UVJETI ZA LOKACIJU GRAĐEVINE

Na široj lokaciji predmetnog zahvata u prostoru, a prema raspoloživoj dokumentaciji, nalazi se postojeća elektroenergetska mreža, kao što je vidljivo u prilogu 2. ove EES. U prilogu 2. je ucrtani su i planirani zahvati u elektroenergetskoj mreži vezano za priključenje Građevine.

Prigodom projektiranja Građevine potrebno je uvažiti minimalne sigurnosne udaljenosti i razmake navedene u „Pravilniku o tehničkim normativima za izgradnju nadzemnih elektroenergetskih vodova nazivnog napona od 1 do 400 kV", a za podzemne kabele uvažiti minimalne sigurnosne udaljenosti križanja i paralelnog vođenja kabela navedene u „Tehničkim uvjetima za polaganje elektroenergetskih kabela nazivnog napona 1 kV do 35 kV".

U slučaju neizbježnog izmještanja distribucijskih nadzemnih i/ili podzemnih vodova, Podnositelj zahtjeva dužan je, za izvođenje radova izmještanja, sklopiti ugovor s HEP ODS-om koji će za navedeno izraditi svu potrebnu dokumentaciju i ishoditi dozvole. Navedena projektna dokumentacija i dozvole preduvjet su za izdavanje potvrde glavnog projekta Građevine.

Za sve izmjene trase planirane elektroenergetske mreže, Podnositelj zahtjeva treba zatražiti suglasnost HEP ODS-a.

Na mjestima izvođenja radova u blizini podzemnih elektroenergetskih vodova iskop treba obaviti ručno, a njihov položaj prethodno utvrditi probnim iskopima u nazočnosti predstavnika HEP ODS-a.

Sve troškove izmještanja, zaštite i popravka zbog mogućih oštećenja distribucijske mreže podmiruje Podnositelj zahtjeva, a posao je dužan naručiti od HEP ODS-a. Navedeni troškovi nisu obuhvaćeni Ponudom/Ugovorom o priključenju.

III. UVJETI PRIKLJUČENJA

1. IZVEDBA PRIKLJUČKA

2.1. Priključna snaga i mjesto priključenja na mrežu

Ukupna priključna snaga u smjeru preuzimanja iz mreže: 5,75 kW
Postojeća priključna snaga u smjeru preuzimanja iz mreže: 0,00 kW na OMM broj: .
Nazivni napon na mjestu priključenja na mrežu: 0,4 kV.
Mjesto priključenja na mrežu: niskonaponska mreža Sračinec
Napajanje mjesta priključenja iz: TS Sračinec 5 Dravska - 1165, izvod samostojeći ormarić - Dravska prema crkvi i Stančićeva.

2.2. Priključak

Mjesto razgraničenja vlasništva i odgovornosti između Podnositelja zahtjeva i HEP ODS-a (mjesto predaje/preuzimanja energije) je: SSPMO

Uređaj za odvajanje smješten je u: SSPMO

2.3. Obračunska mjerna mjesta

Popis obračunskih mjernih mjesta Građevine s tehničkim podacima nalazi se u Prilogu 1.

Mjesta mjerenja električne energije: SSPMO

Oprema mjernog mjesta treba biti u skladu s Tehničkim uvjetima za obračunska mjerna mjesta u nadležnosti HEP-ODS-a.

IV. UVJETI PRIKLJUČENJA KOJE MORA ISPUNITI GRAĐEVINA

Postrojenje i električna instalacija Građevine trebaju biti projektirani i izvedeni prema važećim zakonima, tehničkim propisima, normama i preporukama, Mrežnim pravilima i Općim uvjetima za korištenje mreže i opskrbu električnom energijom te uvjetima iz ove EES.

Izvedba spoja Građevine na susretno postrojenje mora biti usklađena s tehničkim karakteristikama uređaja u susretnom postrojenju na kojeg se priključuje.

Postrojenje i električna instalacija Građevine moraju ispunjavati minimalne tehničke uvjete propisane Mrežnim pravilima, koji se odnose na: valni oblik napona, nesimetriju napona, pogonsko i zaštitno uzemljenje, razinu kratkog spoja, razinu izolacije, zaštitu od kvarova i smetnji, faktor snage i povratno djelovanje na mrežu.

Razina izolacije opreme u postrojenju i električnoj instalaciji Građevine mora biti dimenzionirana sukladno naponskoj razini na koju se priključuje.

Dimenzioniranje postrojenja i električne instalacije Građevine prema očekivanoj maksimalnoj struji tropolnog kratkog spoja u mreži:

- na razini napona 0,4 kV: 10 kA za priključnu snagu do 20 kW

U niskonaponskoj električnoj instalaciji Građevine zaštita od električnog udara u slučaju kvara (indirektnog dodira) treba biti izvedena:

uređajem diferencijalne struje

U niskonaponskoj električnoj instalaciji Građevine kod primjene TN sustava uzemljenja obvezno je zasebno izvođenje neutralnog vodiča (N-vodiča) i zaštitnog vodiča (PE-vodiča) do mjesta razgraničenja vlasništva između Podnositelja zahtjeva i HEP ODS-a.

Vrijednost faktora ukupnoga harmonijskog izobličenja (THD) napona uzrokovanog priključenjem postrojenja i instalacija Građevine može iznositi najviše:

- na razini napona 0,4 kV: 2,5%,

Navedene vrijednosti odnose se na 95% 10-minutnih prosjeka efektivnih vrijednosti napona za razdoblje od tjedan dana.
Podnositelj zahtjeva dužan je zaštitu Građevine od kvarova uskladiti s odgovarajućom zaštitom u distribucijskoj mreži, tako da kvarovi na njegovu postrojenju i električnoj instalaciji ne uzrokuju poremećaje u distribucijskoj mreži ili kod drugih korisnika mreže.

Ukoliko podnositelj zahtjeva u svojoj instalaciji koristi vlastiti izvor napajanja koji se uključuje isključivo u slučaju prekida napajanja električnom energijom iz mreže, dužan je projektirati i izvesti blokadu uklopa vlastitog izvora napajanja na mrežu.

Projektom Građevine, osim radova za koje se izdaje EES, mora biti obuhvaćeno i:
- elektroenergetski kabeli od Građevine do mjesta predaje/preuzimanja energije;

Postrojenje i električna instalacija Građevine ne smije biti spojeno s postrojenjem i električnom instalacijom građevine drugog korisnika mreže (priključenih preko drugog obračunskog mjernog mjesta).

Podnositelj zahtjeva je dužan u svoj instalaciji u dolazu s mreže predvidjeti prostor za ugradnju ograničavala strujnog opterećenja (OSO), koje ugrađuje i plombira HEP ODS.

V. EKONOMSKI UVJETI

Podnositelj zahtjeva je dužan s HEP ODS-om zaključiti ugovorni odnos iz ponude/ugovora o priključenju, čime se uređuju uvjeti priključenja na distribucijsku mrežu, iznos naknade za priključenje i dinamika plaćanja, te odnosi (prava, dužnosti i obveze) Podnositelja zahtjeva i HEP ODS-a u postupku priključenja građevine na distribucijsku mrežu.

Obveza Podnositelja zahtjeva je s HEP ODS-om sklopiti ugovore za reguliranje imovinsko-pravnih odnosa na svojim nekretninama za izgradnju elektroenergetskih objekata nužnih za priključenje njegove građevine ne mrežu.

VI. UVJETI ZA POSTUPAK PRIKLJUČENJA NA MREŽU

Na temelju ove EES, Građevina ne može biti priključena na mrežu HEP ODS-a.

Za priključenje na mrežu Podnositelj zahtjeva treba:
- ishoditi potvrdu glavnog projekta (ako je propisano)
- sklopiti ugovor o korištenju mreže,
- dostaviti zahtjev za početak korištenja mreže.

Podnositelj zahtjeva dužan je, najmanje 30 dana prije priključenja, na propisanom obrascu, podnijeti Zahtjev za sklapanje ugovora o korištenju mreže.

HEP ODS će ponuditi Ugovor o korištenju mreže ako su ispunjeni svi uvjeti definirani u ovoj EES, i nakon što su ispunjene sve obveze po Ponudi o priključenju.

Za početak korištenja mreže Podnositelj zahtjeva dužan je na propisanom obrascu podnijeti Zahtjev za početak korištenja mreže.

Prije početka korištenja mreže Podnositelj zahtjeva treba sklopiti Ugovor o opskrbi električne energije s opskrbljivačem.

VII. OSTALI UVJETI

Rok važenja EES za jednostavni priključak je dvije godine od dana izdavanja.

Iznimno, ukoliko je EES sastavni dio lokacijske ili građevinske dozvole Građevine, rok važenja EES vezan je uz rok važenja lokacijske, odnosno građevinske dozvole.

VIII. UPUTA O PRAVNOM LIJEKU

U slučaju neslaganja s uvjetima iz ove EES, Podnositelj zahtjeva može u roku 15 dana od dana dostave ove EES izjaviti prigovor na rad HEP ODS-a Hrvatskoj energetskoj regulatornoj agenciji, Ulica grada Vukovara 14, 10000 Zagreb.

Prilozi:

1. Tablica obračunskih mjernih mjesta
2. Prikaz postojeće i planirane distribucijske elektroenergetske mreže na lokaciji
3. Jednopolna shema susretnog postrojenja
4. Ponuda/Ugovor o priključenju

Direktor:

ZDENKO ĐULA, dipl.ing.el.

Dostaviti:

- Podnositelju zahtjeva
- OPĆINA SRAČINEC
- HEP ODS, ELEKTRA VARAŽDIN
- Pismohrani

HEP - Operator distribucijskog sustava d.o.o. ZAGREB
DISTRIBUCIJSKO PODRUČJE 5
ELEKTRA VARAŽDIN

Prilog 1. Tablica obračunskih mjernih mjesta

Šifra OMM	Naziv OMM	Kategorija korisnika mreže	Napon OMM (kV)	Priključna snaga - potrošnja (kW)	Dopušteni faktor snage - potrošnja	1F/ 3F
1369765	OPĆINA SRAČINEC - POMOĆNA GRAĐEVINA UZ MRTVAČNICU	KUPAC	0,40	5,75	0,95 ind. - 1	1

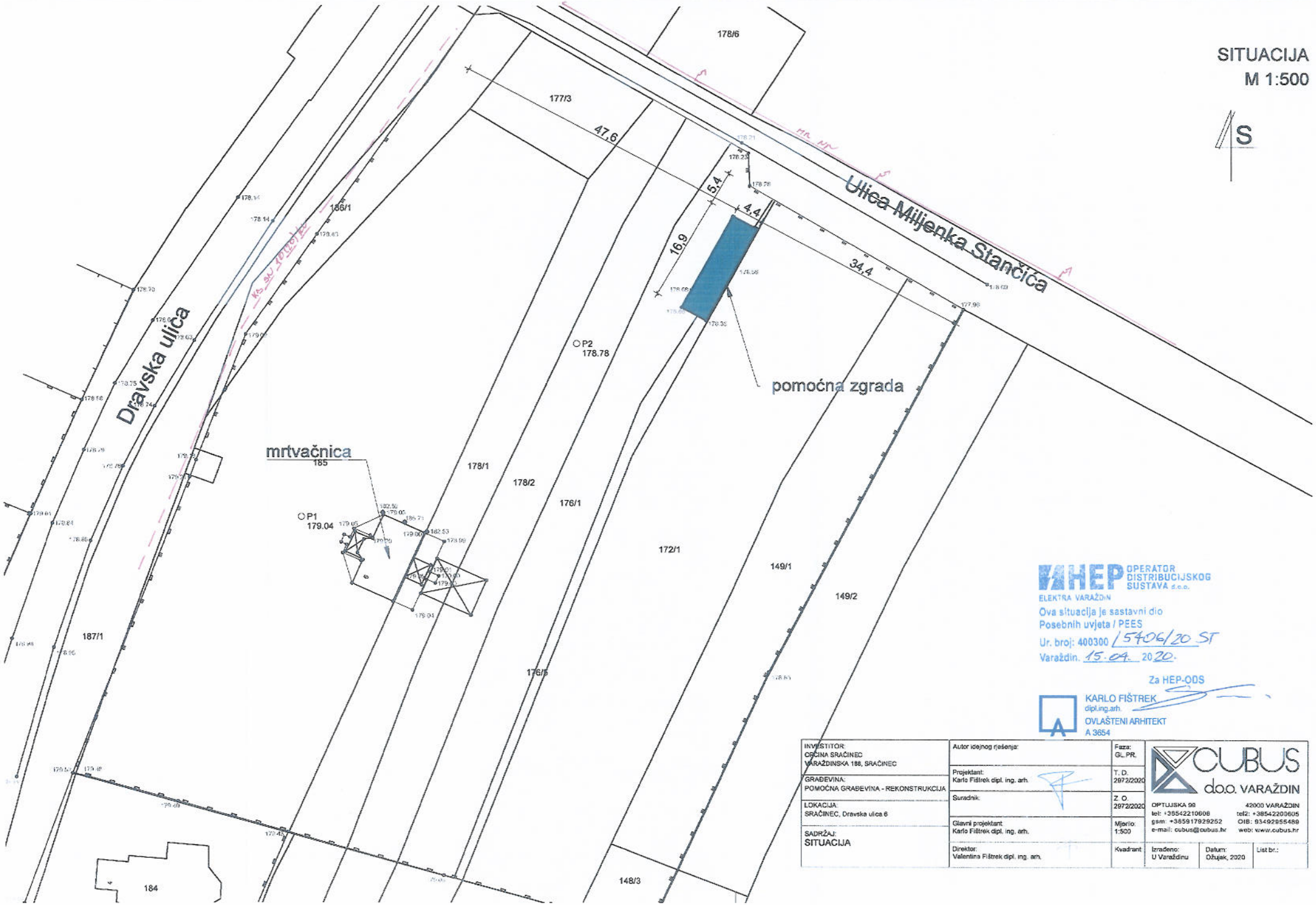

HEP OPERATOR DISTRIBUCIJSKOG SUSTAVA d.o.o.
ELEKTRA VARAŽDIN
Ova situacija je sastavni dio
Posebnih uvjeta / PEES
Ur. broj: 400300 / 5406/20 ST
Varaždin. 15. 04. 2020.

Za HEP-ODS

KARLO FIŠTREK
dipl.ing.arh.
OVLAŠTENI ARHITEKT
A 3654

INVESTITOR: OBCINA SRAČINEC VARAŽDINSKA 188, SRAČINEC	Autor idejnog rješenja:	Faza: GL. PR.	CUBUS d.o.o. VARAŽDIN
GRAĐEVINA: POMOĆNA GRAĐEVINA - REKONSTRUKCIJA	Projektant: Karlo Fištrek dipl. ing. arh.	T. D. 2972/2020	OPTUJSKA 98 42000 VARAŽDIN tel: +38542210608 tel2: +38542200605 gsm: +385917929252 OIB: 93492955489 e-mail: cubus@cubus.hr web: www.cubus.hr
LOKACIJA: SRAČINEC, Dravska ulica 6	Suradnik:	Z. O. 2972/2020	
SADRŽAJ: SITUACIJA	Glavni projektant: Karlo Fištrek dipl. ing. arh.	Mjerilo: 1:500	
	Direktor: Valentina Fištrek dipl. ing. arh.	Kvadrant:	Izrađeno: U Varaždinu / Datum: Ožujak, 2020 / List br.:

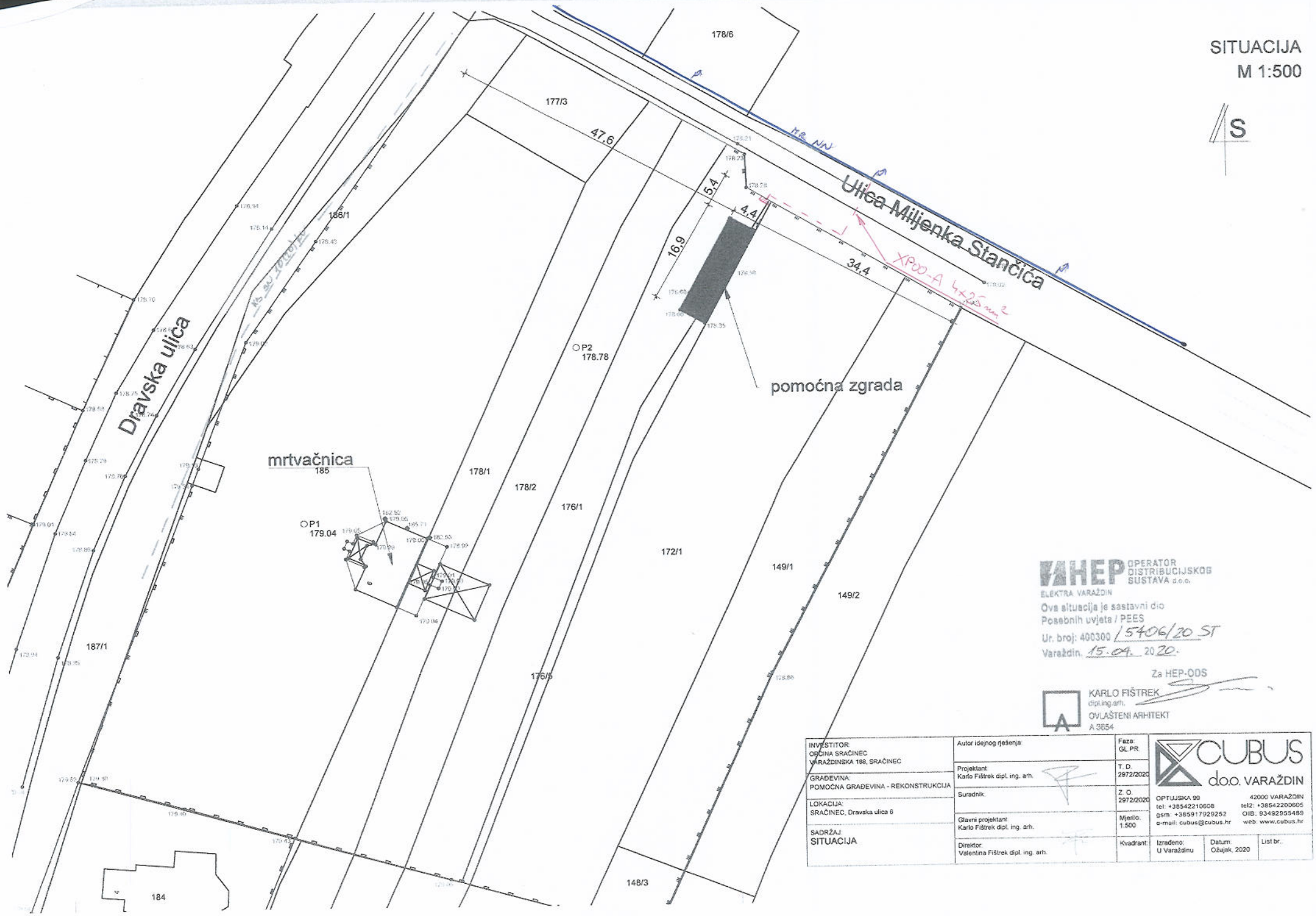
SITUACIJA
M 1:500
S
178/6
177/3
47,6
5,4
4,4
16,9
34,4
Ulica Miljenka Stančića
Dravska ulica
186/1
P2
178.78
pomoćna zgrada
mrtvačnica
185
P1
179.04
178/1
178/2
176/1
172/1
149/1
149/2
187/1
176/5
148/3
184
HEP OPERATOR DISTRIBUCIJSKOG SUSTAVA d.o.o.
ELEKTRA VARAŽDIN
Ova situacija je sastavni dio
Posebnih uvjeta / PEES
Ur. broj: 400300 / 5406/20 ST
Varaždin. 15.04. 2020.
Za HEP-ODS
KARLO FIŠTREK
dipl.ing.arh.
OVLAŠTENI ARHITEKT
A 3654
INVESTITOR:
OPĆINA SRAČINEC
VARAŽDINSKA 188, SRAČINEC
GRAĐEVINA:
POMOĆNA GRAĐEVINA - REKONSTRUKCIJA
LOKACIJA:
SRAČINEC, Dravska ulica 6
SADRŽAJ:
SITUACIJA
Autor idejnog rješenja:
Projektant:
Karlo Fištrek dipl. ing. arh.
Suradnik:
Glavni projektant:
Karlo Fištrek dipl. ing. arh.
Direktor:
Valentina Fištrek dipl. ing. arh.
Faza:
GL.PR.
T. D.
2972/2020
Z. O.
2972/2020
Mjerilo:
1.500
Kvadrant:
CUBUS
d.o.o. VARAŽDIN
OPTUJSKA 99
42000 VARAŽDIN
tel: +38542210608
tel2: +38542200605
gsm: +38591792925
OIB: 93492955489
e-mail: cubus@cubus.hr
web: www.cubus.hr
Izrađeno:
U Varaždinu
Datum:
Ožujak, 2020
List br.:

Prilog 3.

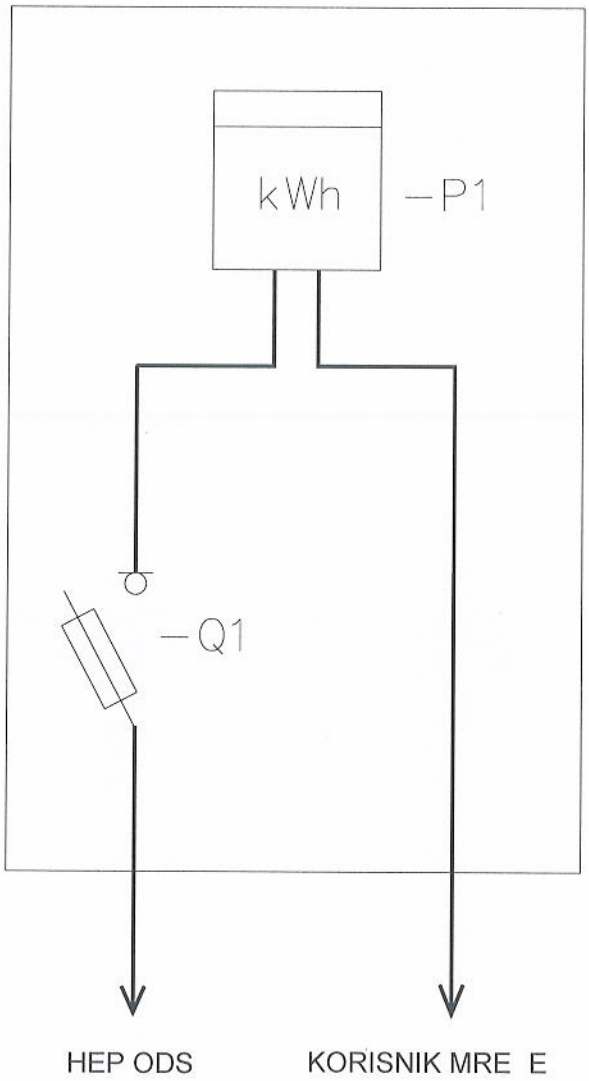

Slobodnostojeći priključno mjerni ormar (SSPMO) za 1 OMM - P ≤ 50 kW (izravno mjerenje)

Legenda:

-P1: brojilo (intervalno kombi komunikacijsko / kombi komunikacijsko / komunikacijsko)
-Q1: jednopolna / tropolna osigurač-rastavna sklopka

REPUBLIKA HRVATSKA
VARAŽDINSKA ŽUPANIJA

Upravni odjel za prostorno uređenje i graditeljstvo

OVO RJEŠENJE JE IZVRŠNO
S DANOM 30. 7. 2015.
VARAŽDIN 24. 8. 2015. godine
Ovlaštena osoba

KLASA: UP/I-361-07/13-01/4800
URBROJ: 2186/1-06/9-15-12-SD
Varaždin, 17.6.2015. godine

Upravni odjel za prostorno uređenje i graditeljstvo Varaždinske županije, rješavajući po zahtjevu koji je zatražio podnositelj Općina Sračinec, Sračinec, Varaždinska 188, OIB 01126367431, za izdavanje rješenja o izvedenom stanju, temeljem članka 8. stavka 2. Zakona o postupanju s nezakonito izgrađenim zgradama ("Narodne novine" broj 86/12 i 143/13), te članka 96. Zakona o općem upravnom postupku ("Narodne novine" broj 47/09), donosi sljedeće

RJEŠENJE O IZVEDENOM STANJU

1. Ozakonjuje se:
   a) nezakonito izgrađena, dovršena, slobodnostojeća, zahtjevna zgrada javne namjene - grobna kuća s nadstrešnicom, maksimalnih vanjskih tlocrtnih dimenzija 22,39 x 12,07 m, visine do sljemena 6,62 m mjereno od niže kote konačno uređenog terena, višestrešnog krova, koja se sastoji od prizemlja, prikazana na arhitektonskoj snimci izvedenog stanja izrađenoj po VEKTRA d.o.o., Varaždin, Branka Vodnika 4b, oznaka projekta 285-13, od 1.12.2014. godine, ovlašteni arhitekt Marko Zeko, dipl.ing.arh., broj ovlaštenja A 3755,
   b) nezakonito izgrađena, dovršena, slobodnostojeća, pomoćna zgrada pomoćne namjene - skladište, vanjskih tlocrtnih dimenzija 4,41 x 3,21 m, visine do najvišeg dijela 3,10 m mjereno od niže kote konačno uređenog terena, jednostrešnog krova, koja se sastoji od prizemlja,

   izgrađene na parceli čkbr. 185, 178/1, 178/2, 176/1 i 176/5 k.o. Sračinec, lokacija - Sračinec, Dravska ulica 6, prikazane na geodetskom snimku izvedenog stanja pod oznakom 28513 izrađenom po VEKTRA d.o.o., Varaždin, Branka Vodnika 4b, ovlašteni geodeta Iva Novak Cikač, dipl.ing.geod., broj ovlaštenja Geo 917, od 10.2.2014. godine.

2. Za zgradu javne namjene iz točke 1. izreke ovoga rješenja ovlašteni inženjer građevinarstva Ivica Valenčak, broj ovlaštenja G 217, dao je Izjavu broj 285-13, od 2.2.2015. godine, da predmetna zgrada ispunjava bitni zahtjev mehaničke otpornosti i stabilnosti, ovlašteni arhitekt Marko Zeko, d.i.a., broj ovlaštenja A 3755, dao je Izjavu broj 285-13, od 2.1.2015. godine, da predmetna zgrada ispunjava bitni zahtjev sigurnosti u korištenju, ovlašteni inženjer građevinarstva Ivica Valenčak, broj ovlaštenja G 217, dao je Izjavu broj 285-13, od 2.2.2015. godine, da predmetna zgrada ispunjava bitni zahtjev sigurnosti u korištenju i bitni zahtjev zaštite od požara, ovlašteni inženjer elektrotehnike Igor Topalović, mag.ing.el., broj ovlaštenja E 1954, dao je Izjavu broj 285-13, od 2.2.2015. godine, da predmetna zgrada ispunjava bitni zahtjev sigurnosti u korištenju i bitni zahtjev zaštite od požara.

3. Geodetski snimak izvedenog stanja i arhitektonska snimka izvedenog stanja iz točke 1. izreke ovoga rješenja, sastavni su dijelovi ovoga rješenja, a što je na njima navedeno i ovjereno potpisom službenika i pečatom ovog Ureda.
4. Ispitivanje ispunjavanja lokacijskih uvjeta, bitnih zahtjeva za građevinu, osim bitnih zahtjeva mehaničke otpornosti i stabilnosti, sigurnosti u korištenju i zaštite od požara, te drugih uvjeta i zahtjeva, nije prethodilo donošenju ovoga rješenja.

OBRAZLOŽENJE

Podnositelj zahtjeva, Općina Sračinec, Sračinec, Varaždinska 188, OIB 01126367431, zatražio je podneskom od 20.6.2013. godine izdavanje rješenja o izvedenom stanju za ozakonjenje građevina iz točke 1. izreke ovog rješenja.

Uz zahtjev su priloženi slijedeći dokumenti propisani člankom 11. stavak 1. i 2. Zakona o postupanju s nezakonito izgrađenim zgradama ("Narodne novine" broj 86/12 i 143/13) i to:

- tri primjerka geodetskog snimka izvedenog stanja pod oznakom 28513 izrađenog po VEKTRA d.o.o., Varaždin, Branka Vodnika 4b, ovlašteni geodeta Iva Novak Cikač, dipl.ing.geod., broj ovlaštenja Geo 917, od 10.2.2014. godine,
- tri primjerka arhitektonske snimke izvedenog stanja izrađene po VEKTRA d.o.o., Varaždin, Branka Vodnika 4b, oznaka projekta 285-13, od 1.12.2014. godine, ovlašteni arhitekt Marko Zeko, dipl.ing.arh., broj ovlaštenja A 3755,
- Izjava broj: 285-13 ovlaštenog inženjera građevinarstva Ivice Valenčaka, dipl.ing.građ., broj ovlaštenja G217, o ispunjenom bitnom zahtjevu mehaničke otpornosti i stabilnosti predmetne zgrade javne namjene,
- Izjava broj: 285-13 ovlaštenog arhitekte Marka Zeko, d.i.a., broj ovlaštenja A 3755, o ispunjenom bitnom zahtjevu sigurnosti u korištenju predmetne zgrade javne namjene,
- Izjava broj: 285-13 ovlaštenog inženjera građevinarstva Ivice Valenčaka, dipl.ing.građ., broj ovlaštenja G217, o ispunjenom bitnom zahtjevu sigurnosti u korištenju i bitnom zahtjevu zaštite od požara predmetne zgrade javne namjene,
- Izjava broj: 285-13 ovlaštenog inženjera elektrotehnike Igora Topalovića, mag.ing.el., broj ovlaštenja E 1954, o ispunjenom bitnom zahtjevu sigurnosti u korištenju i bitnom zahtjevu zaštite od požara predmetne zgrade javne namjene,

Zahtjev je osnovan.

Povodom pravovremenog zahtjeva proveden je postupak u kojem je utvrđeno slijedeće:

Uvidom u digitalnu ortofoto kartu u mjerilu 1:5000 Državne geodetske uprave izrađenu na temelju aerofotogrametrijskog snimanja Republike Hrvatske započetog 21. lipnja 2011. utvrđeno je da su građevine iz točke 1. izreke ovog rješenja prikazane na istoj, te je o izvršenom uvidu sastavljena službena bilješka i izrađen je ispis iz spomenute ortofoto karte koji je priložen u spis.

Uvidom u Prostorni plan uređenja Općine Sračinec (»Službeni vjesnik Varaždinske županije«, broj 29/02, 29/05 i 7/12), arhitektonsku snimku izvedenog stanja i geodetski snimak izvedenog stanja, te očevidom održanim dana 20.1.2015. godine, utvrđeno je da:

– su građevine iz točke 1. izreke ovoga rješenja unutar obuhvata navedenog plana i to unutar granica građevinskog područja – područje groblja (G),

–predmetne zgrade nemaju veću etažnost od najveće dopuštene spomenutim planom niti odredbom članka 14. Zakona o postupanju s nezakonito izgrađenim zgradama ("Narodne novine" broj 86/12 i 143/13),

–se radi o ozakonjenju:

a) zgrade javne namjene (grobna kuća s nadstrešnicom) čija građevinska (brutto) površina iznosi 118,34 m², te se sukladno odredbi članka 11. stavak 1. Zakona o postupanju s nezakonito izgrađenim zgradama ("Narodne novine" broj 86/12 i 143/13) svrstava u skupinu zahtjevna zgrada, koja je u građevinskom smislu u cjelosti završena i privedena namjeni, tipa prizemnica,

b) zgrade pomoćne namjene (skladište) koja ima samo jednu etažu i čija tlocrtna površina okvirno iznosi 14,15 m², tj. manja je od 50 m², te se sukladno odredbi članka 14. Zakona o postupanju s nezakonito izgrađenim zgradama ("Narodne novine" broj 86/12 i 143/13) svrstava u skupinu pomoćna zgrada, koja je u građevinskom smislu u cjelosti završena i privedena namjeni, tipa prizemnica,

– se predmetne zgrade iz točke 1. izreke ovoga rješenja ne nalaze u području i površinama iz članka 6. stavka 1. i 2. Zakona o postupanju s nezakonito izgrađenim zgradama ("Narodne novine" broj 86/12 i 143/13) na kojemu se ne mogu ozakoniti nezakonito izgrađene zgrade,

– predmetne zgrade nisu izgrađene na međi i nemaju istak koji prelazi na drugu česticu,

– predmetne zgrade nisu kamp-kućica ili kontejner trajno povezan s tlom niti baraka ili sličan sklop,

– je arhitektonska snimka izvedenog stanja iz točke 1. izreke ovoga rješenja u skladu s izvedenim stanjem predmetne zgrade javne namjene,

– zgrade iz točke 1. izreke ovog rješenja su završene i sukladno članku 33. Zakona smatraju se postojećim građevinama, te se mogu sukladno posebnim propisima rabiti, rekonstruirati i priključiti na komunalnu infrastrukturu,

– sukladno članku 35. stavak 1. Zakona, katastarski ured evidentira završene zgrade u katastarskom operatu sukladno posebnom propisu kojim se uređuje katastar nekretnina.

U tijeku postupka priložena je u spis Potvrda o reguliranju naknade za zadržavanje nezakonito izgrađene zgrade u prostoru, KLASA: UP/I-361-08/15-01/50, URBROJ: 2186/07-01-03/1-15-3, od 17.4.2015. godine, izdana po Jedinstvenom upravnom odjelu Općine Sračinec, uvidom u koju je utvrđeno je da je podnositelj regulirao obvezu plaćanja naknade za zadržavanje nezakonitih zgrada u prostoru.

Vlasnici i nositelji drugih stvarnih prava na čestici zemljišta iz točke 1. izreke ovoga rješenja, vlasnici i nositelji drugih stvarnih prava na česticama zemljišta koje neposredno graniče sa tom česticom zemljišta i jedinica lokalne samouprave na čijem se području nalazi ta čestica, pozvani su na uvid u spis radi izjašnjenja pozivom od 2.1.2015. godine, koji im je dostavljen javnom objavom na oglasnoj ploči ovoga upravnog tijela od 2.1.2015. do 12.1.2015. godine.

Navedene stranke pozvane su na uvid u spis radi izjašnjenja dana 21.1.2015., ali se pozivu nisu odazvale osobno niti putem opunomoćenika, a što je utvrđeno zapisnikom sastavljenim dana 21.1.2015. godine od strane ovoga upravnog tijela.

Budući da je u provedenom postupku utvrđeno da su ispunjeni svi propisani uvjeti za ozakonjenje predmetne građevine postupljeno je prema odredbi članka 18. Zakona o postupanju s nezakonito izgrađenim zgradama ("Narodne novine" broj 86/12 i 143/13) te je odlučeno kao u točki 1. izreke ovoga rješenja.

Sadržaj točke 1., 2. i 4. izreke ovoga rješenja sukladan je odredbama članka 23. stavka 1. i 2. Zakona o postupanju s nezakonito izgrađenim zgradama ("Narodne novine" broj 86/12 i 143/13).

U točki 3. izreke ovoga rješenja odlučeno je u skladu s odredbom članka 24. stavka 1. Zakona o postupanju s nezakonito izgrađenim zgradama ("Narodne novine" broj 86/12 i 143/13).

Upravna pristojba za izdavanje rješenja o izvedenom stanju, po Tarifnom broju 1. i 2. Zakona o upravnim pristojbama ("Narodne novine" broj 8/96, 77/96, 95/97, 131/97, 68/98, 66/99, 145/99, 30/00, 116/00, 163/03, 17/04, 110/04, 141/04, 150/05, 153/05, 129/06, 117/07, 25/08, 60/08, 20/10, 69/10, 126/11, 112/12, 19/13, 80/13, 40/14, 69/14, 87/14 i 94/14), u iznosu od 70,00 kn plaćena je biljezima u cijelosti i poništena na podnesku.

POUKA O PRAVNOM LIJEKU:

Protiv ovog rješenja može se izjaviti žalba Ministarstvu graditeljstva i prostornoga uređenja, Zagreb, Ulica Republike Austrije 20, u roku od 15 dana od dana primitka. Žalba se predaje u pisanom obliku neposredno ili šalje poštom ovom Upravnom odjelu, a može se izjaviti i u zapisnik, uz pristojbu prema Tarifnom broju 3. Zakona o upravnim pristojbama ("Narodne novine" broj 8/96, 77/96, 95/97, 131/97, 68/98, 66/99, 145/99, 30/00, 116/00, 163/03, 17/04, 110/04, 141/04, 150/05, 153/05, 129/06, 117/07, 25/08, 60/08, 20/10, 69/10, 126/11, 112/12, 19/13, 80/13, 40/14, 69/14, 87/14 i 94/14) u iznosu od 50,00 kn.

VIŠI REFERENT ZA POSLOVE
PROSTORNOG UREĐENJA I
GRADITELJSTVA
Silvana Đugandžić, dipl.ing.građ.

REPUBLIKA HRVATSKA - VARAŽDINSKA ŽUPANIJA - UPRAVNI ODJEL ZA PROSTORNO UREĐENJE I GRADITELJSTVO - VARAŽDIN

DOSTAVITI:

1. Općina Sračinec, Sračinec, Varaždinska 188,
2. Oglasna ploča, ovdje,
3. Evidencija, ovdje,
4. Arhiva, ovdje.

NA ZNANJE:

1. Općina Sračinec, Sračinec, Varaždinska 188,
2. Hrvatske vode, Varaždin, Međimurska 26b,
3. Građevinska inspekcija, Varaždin, Kratka 1/III,
4. Ured državne uprave u Varaždinskoj županiji
   Služba za gospodarstvo i imovinsko-pravne poslove,
   Varaždin, Stanka Vraza 4.

REPUBLIKA HRVATSKA
DRŽAVNA GEODETSKA UPRAVA
PODRUČNI URED ZA KATASTAR
VARAŽDIN

KLASA: 932-06/20-02/569
URBROJ: 541-16-02/3-20-4
VARAŽDIN, 17.11.2020

Područni ured za katastar Varaždin, na temelju odredbe čl. 160. st. 1. toč. 3. Zakona o državnoj izmjeri i katastru nekretnina (»Narodne novine«, br. 112/18) i na temelju čl. 83. Pravilnika o geodetskim elaboratima (»Narodne novine«, br. 59/18) rješavajući po zahtjevu IVA NOVAK CIKAČ (VEKTRA DRUŠTVO S OGRANIČENOM ODGOVORNOŠĆU ZA GEODETSKO KATASTARSKE POSLOVE, PROJEKTIRANJE I POSLOVNE USLUGE), OIB: 26583739789, BRANKA VODNIKA 4/B, 42000 VARAŽDIN izdaje:

P O T V R D U

Potvrđuje se da je geodetski elaborat izvedenog stanja komunalne infrastrukture **broj 33/2020, k.o. SRAČINEC (Mbr. 331295) IVA NOVAK CIKAČ (VEKTRA DRUŠTVO S OGRANIČENOM ODGOVORNOŠĆU ZA GEODETSKO KATASTARSKE POSLOVE, PROJEKTIRANJE I POSLOVNE USLUGE), OIB: 26583739789, BRANKA VODNIKA 4/B, 42000 VARAŽDIN za naručitelja elaborata OPĆINA SRAČINEC, OIB: 01126367431, VARAŽDINSKA ULICA 188, SRAČINEC 42000 VARAŽDIN, HRVATSKA**

» Ovaj geodetski elaborat izvedenog stanja ceste odgovara svrsi za koju je izrađen te se može koristiti za potrebe provođenja promjena u katastarskom operatu. **Za provođenje promjena u katastarskom operatu potrebna je prethodna provedba u zemljišnoj knjizi**. «

Upravna pristojba prema tar. br. 46 Tarife upravnih pristojbi Uredbe o Tarifi upravnih pristojbi (» Narodne novine«, br. 8/17, 37/17, 129/17, 18/19 i 97/19) u iznosu od 140,00 kuna naplaćena je u državnim biljezima/na propisani račun. Upravna pristojba po tar. br. 1 ne naplaćuje se.

Službena osoba:
Dagmar Karlovčec, dipl.ing.geod.
voditeljica odjela

Dostaviti:

1. IVA NOVAK CIKAČ (VEKTRA DRUŠTVO S OGRANIČENOM ODGOVORNOŠĆU ZA GEODETSKO KATASTARSKE POSLOVE, PROJEKTIRANJE I POSLOVNE USLUGE), BRANKA VODNIKA 4/B, 42000 VARAŽDIN,
2. PISMOHRANA

Naziv izdavatelja dokumenta	Zajednički informacijski sustav	**Naziv izdavatelja certifikata**	Fina RDC-TDU 2015, Financijska agencija, HR
Vrijeme izdavanja dokumenta	17.11.2020 16:43	**Serijski broj certifikata**	270006710810328719789557262846896026306
		Algoritam potpisa	RSA

Kontrolni broj Z123094477c4b5542

Skeniranjem QR koda navedenog na ovom elektroničkom zapisu možete provjeriti točnost podataka. Isto možete učiniti i na internet adresi https://oss.uredjenazemlja.hr/public/preuzmiDokument unosom kontrolnog broja. U oba slučaja sustav će prikazati izvornik ovog dokumenta. U slučaju da je ovaj dokument identičan prikazanom izvorniku u digitalnom obliku, Državna geodetska uprava potvrđuje točnost dokumenta i stanje podataka u trenutku izrade isprave.

Napomene -

GEODETSKA SITUACIJA GRAĐEVNE ČESTICE TE SMJEŠTAJ JEDNE ILI VIŠE GRAĐEVINA NA TOJ ČESTICI
S POPISOM KOORDINATA I VLASNIKA

Naručitelj:	OPĆINA SRAČINEC Sračinec, Varaždinska ulica 188	POMOĆNA GRAĐEVINA - REKONSTRUKCIJA
Katastarska općina / MBR:	Sračinec/331295	Ovlašteni inženjer geodezije: Iva Novak Cikač, dipl. ing. geod.
Katastarska čestica:	185	
Mjerilo:	1:1000	Izrada: VEKTRA VARAŽDIN
Oznaka el.:	2020-001	
Datum izrade:	svibanj,2020.	

POPIS KOORDINATA		
HTRS96/TM (m)		
Broj točke	E koordinata HTRS96/TM (m)	N koordinata HTRS96/TM (m)
547	482547.51	5132735.83
4398	482551.50	5132736.13
51539	482556.51	5132733.25
51540	482575.52	5132722.33
51541	482580.68	5132719.36
51542	482587.68	5132715.35
4409	482590.45	5132713.75
4419	482590.67	5132708.36
120	482594.18	5132706.30
121	482594.44	5132706.15
122	482614.28	5132694.54
4428	482624.16	5132688.75
10	482593.77	5132630.27
324	482582.31	5132604.88
249	482579.41	5132598.46
9	482574.86	5132588.36
136	482563.12	5132591.70
135	482542.93	5132597.46
134	482542.35	5132597.63
133	482534.21	5132599.97
132	482526.23	5132602.26
6	482518.35	5132604.52
4	482486.49	5132613.57
3	482484.30	5132614.02
2	482502.91	5132661.42
206	482507.96	5132674.58
45	482511.71	5132684.33
106	482588.01	5132703.54
101	482591.89	5132701.46
109	482583.84	5132686.75
108	482579.99	5132688.89

POPIS VLASNIKA	
Broj čestice	Vlasnik
185	Općina Sračinec, OIB: 01126367431, Sračinec, Varaždinska ulica 188
186/2	Javno dobro u općoj uporabi - nerazvrstana cesta u neotuđivom vlasništvu: Općina Sračinec, OIB: 01126367431, Sračinec, Varaždinska ulica 188
187/1 2099	Republika Hrvatska - Javno dobro u općoj uporabi- pravo upravljanja Županijska uprava za ceste Varaždinske županije, OIB: 52634238587, Varaždin, Ulica Ljudevita Gaja 4
149/2 148/2	Kuhar Marijan Andrijin, OIB: 58265197606 Sračinec, Varaždinska ulica 176
148/1 173	Pecolaj Viktor , OIB: 68559871005, Sračinec, Varaždinska ulica 178
176/5	Cmrečak Matija, OIB: 45537561201, Črnec Biškupečki, Črnec Biškupečki 132
178/10	Mihalinec Darinka, OIB: 40148001506, Sračinec, Vrtna ulica 62 Juren Nadica, OIB: 33122508577, Varaždin, Svilarska ulica 8
178/9	Plantak Štefanija r. Vincek, OIB: 57951287851 Sračinec, Varaždinska ulica 186
184	Crkva sv. Mihaela, Sračinec

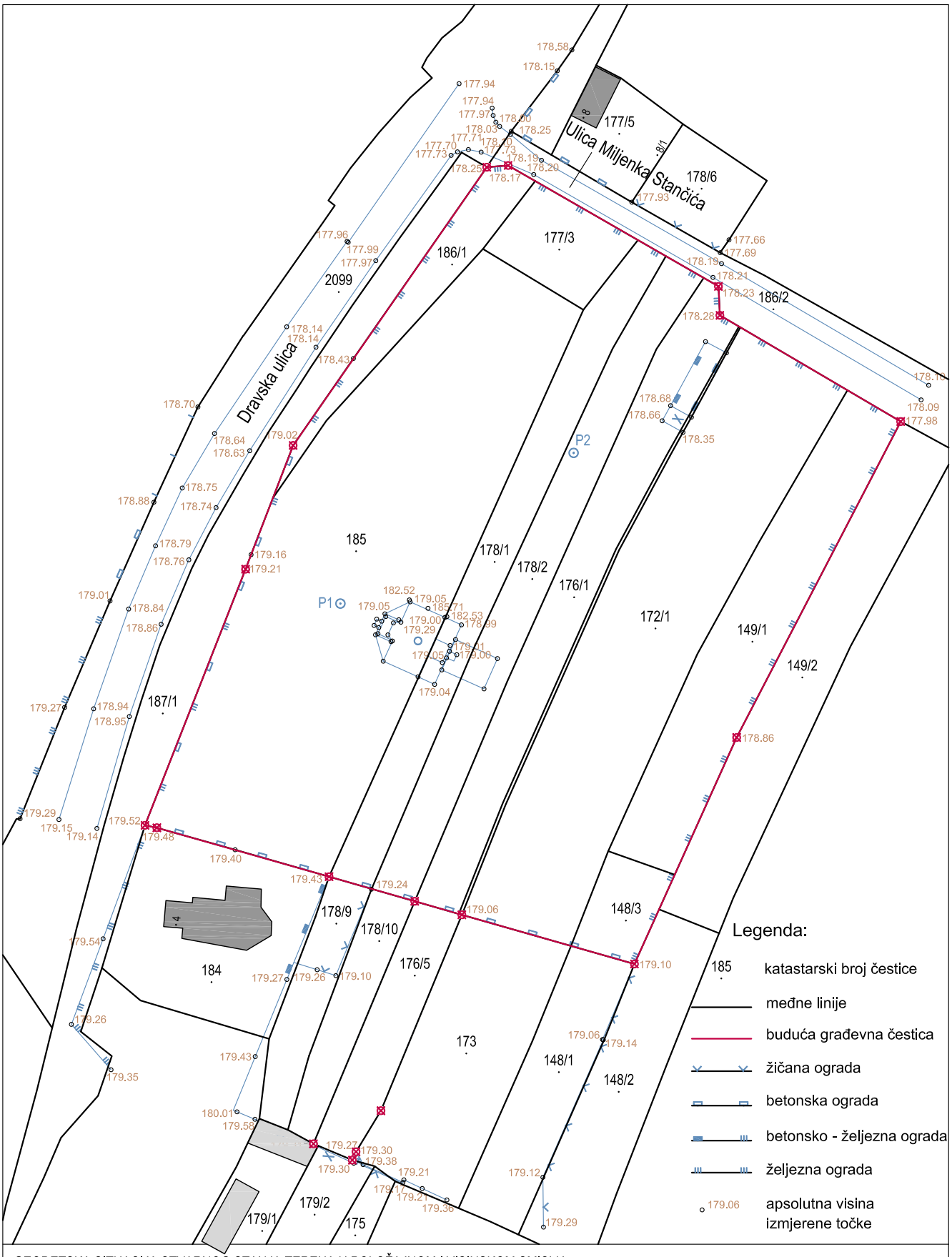

GEODETSKA SITUACIJA STVARNOG STANJA TERENA U POLOŽAJNOM I VISINSKOM SMISLU

Naručitelj:	OPĆINA SRAČINEC Sračinec, Varaždinska ulica 188	POMOĆNA GRAĐEVINA - REKONSTRUKCIJA	
Katastarska općina/MBR:	Sračinec/331295	Ovlašteni inženjer geodezije: Iva Novak Cikač, dipl. ing. geod.	
Katastarske čestice:	148/3, 149/1, 172/1, 176/1, 176/5, 177/3, 178/1, 178/2, 185 i 186/1		
Mjerilo:	1:1000	Izrada: VEKTRA VARAŽDIN	
Oznaka el.:	2020-001		
Datum izmjere:	08.01.2019.		

REPUBLIKA HRVATSKA
DRŽAVNA GEODETSKA UPRAVA
PODRUČNI URED ZA KATASTAR VARAŽDIN

NESLUŽBENA VERZIJA

K.o. SRAČINEC, 331295
k.č. br.: 185

IZVOD IZ KATASTARSKOG PLANA

Približno mjerilo ispisa 1: 1000
Izvorno mjerilo plana 1:1

Datum ispisa: 23.02.2021

TEHNIČKI DIO ARHITEKTONSKOG PROJEKTA

a/ tekstualni dio

1. ZAJEDNIČKI TEHNIČKI OPIS

OPĆENITO

Predmet ovog projekta je izrada projektne dokumentacije u svrhu dobivanja Građevinske dozvole za:

- slobodnostojeću pomoćnu zgradu – garažu sa spremištem

Građevina se s obzirom na zahtjevost postupka u vezi s gradnjom svrstava u 3.b. skupinu građevina.

Na predmetnoj parceli na lokaciji: Dravska ulica 6, 42209 Sračinec, č.k.br. 185 k.o. Sračinec., planira se rekonstrukcija slobodnostojeće pomoćne zgrade - garaže sa spremištem.
Na parceli postoji zgrada društvenog standarda – grobna kuća.

LOKACIJA, OBLIK I VELIČINA GRAĐEVINSKE PARCELE

U skladu s odrednicama građevinska čestica se nalazi u zoni mješovite (pretežito stambene) namjene prema PPU općine Sračinec. Prema odredbama za provođenje, čl. 17, st. 1, dozvoljena izgrađenost je 40%.
Čestica je nepravilnog tlocrtnog oblika maksimalnih dimenzija 98 x 139 m izdužena u smjeru sjever-jug.
Nova čestica je veličine 11.916 m2.
Čestica graniči na sjeveru i zapadu sa javnom površinom – cestom.

OPIS NAČINA PRIKLJUČENJA NA PROMETNU POVRŠINU

Kolno-pješački prilaz čestici je sa postojeće ulice, širine koridora 5m, sa kojom predmetna čestica graniči na sjevernoj strani.
Glavni ulaz na česticu je sa zapadne strane.
Na parceli je predviđeno jedno parkirno mjesto, smještena u garaži.

OPIS, SMJEŠTAJ, NAMJENA GRAĐEVINE

Na građevnoj čestici planira se graditi samostojeća pomoćna zgrada, sa zapadnom, južnom i istočnom orijentacijom pravilnog tlocrtnog oblika.
Zgrada će biti okvirne veličine 16,9x4,4 m u prizemlju, a smještena je na čestici na udaljenosti od regulacijske linije - sjeverne međe 5,4m (postojeća regulacijska linija), od istočne min. 34,4 m, od zapadne min. 47,6m; visina građevine 3,8 m; katnosti: P (prizemlje).

Kota poda prizemlja ±0,00 odgovara apsolutnoj koti 178,68 m.n.m. Teren je ravan bez osobitih razlika u visini.
Zgrada se sastoji od jedne etaže Pr. Ulaz u zgradu je sa zapadne (sjeverne) strane. Čestica je ograđena zidanom te prirodnom ogradom, živicom.

NAČIN PRIKLJUČENJA NA KOMUNALNU INFRASTRUKTURU

Građevna će se priključiti na instalacije el. energije.
Sve instalacije i priključci će se izvesti prema posebnim uvjetima koje daje distributer, a detaljno su obrađene u zasebnim mapama ovog glavnog projekta.
Smještaj kanti za odvoz komunalnog otpada predviđen je u prednjem dijelu čestice uz postojeću stambenu ulicu.

ELEKTROINSTALACIJE
Elektroinstalacije građevine spojit će se na novoplaniranu niskonaponsku mrežu prema uvjetima distributera, a razvod instalacija biti će obrađen u elektroprojektu koji je sastavni dio glavnog projekta.
Građevina se spaja s obzirom na funkcionalne sklopove sa zasebnim 1-faznim 2-tarifnim 10-60 A brojilima snage 5,75 kW.

HIDROINSTALACIJE
Odvodnja oborinskih voda je na teren.

Projektant:
Karlo Fištrek, dipl. ing. arh.

TEHNIČKI OPIS – ARHITEKTURA

Napomena: OPIS GRAĐEVINE dan je u zajedničkom tehničkom opisu

SMJEŠTAJ GRAĐEVINA NA ČESTICI I IZGRAĐENOST

Na predmetnoj parceli na lokaciji: Dravska ulica 6, 42209 Sračinec, č.k.br. 185 k.o. Sračinec., planira se rekonstrukcija slobodnostojeće pomoćne zgrade - garaže sa spremištem.

Zgrada će biti okvirne veličine 16,9x4,4 m u prizemlju, a smještena je na čestici na udaljenosti od regulacijske linije - sjeverne međe 5,4m (postojeća regulacijska linija), od istočne min. 34,4 m, od zapadne min. 47,6m; visina građevine 3,8 m; katnosti: P (prizemlje).

Kota poda prizemlja ±0,00 odgovara apsolutnoj koti 178,68 m.n.m. Teren je ravan bez osobitih razlika u visini.
Zgrada se sastoji od jedne etaže Pr.
Ulaz u zgradu je sa zapadne i sjeverne strane.

PROSTORNI POKAZATELJI - IZGRAĐENOST PARCELE

GRAĐEVINA	**POVRŠINA NOVE PARCELE** (m2)	**TLOCRTNA POVRŠINA GRAĐEVINA – TP** (m2)	**IZGRAĐENOST** (%)
društvena i pomoćna	11.916	163	**1,4**

ISKAZ PODNE POVRŠINE, KORISNE POVRŠINE I OBUJMA ZGRADE

NETO POVRŠINE – pomoćna zgrada:

PRIZEMLJE:

PRIZEMLJE:		
GARAŽA	54,40	m²
SPREMIŠTE	13,60	m²
UKUPNO:	**68,00**	**m²**

BRUTO POVRŠINE

Brutto površina PRIZEMLJE	74,00	m²
UKUPNO BRUTO POVRŠINA:	**74,00**	**m²**

OBUJAM ZGRADE

(Pravilnik o načinu utvrđivanja obujma i površine građevina u svrhu obračuna komunalnog doprinosa NN 15/2019)

POSTOJEĆA ZGRADA	37,7	m^3
NOVA ZGRADA	307,1	m^3
UKUPNO BRUTO OBUJAM - RAZLIKA:	**269,4**	**m^3**

RACIONALNA UPORABA ENERGIJE I TOPLINSKA ZAŠTITA U ZGRADAMA

Građevina je negrijana.

OPIS KONSTRUKCIJE I MATERIJALA

TEMELJI

Temelji cijele građevine su postojeći.

ZIDOVI

Svi vanjski nosivi zidovi izvode se iz opeke te armiranog betona d=20,0 cm.
Unutarnji nosivi zid izvodi se iz armiranog betona d=20,0 cm.
Svi nosivi zidovi povezani su horizontalnim i vertikalnim AB serklažima, izvedenih iz betona C 25/30. Presjek vertikalnih serklaža jednak je debljini nosivih zidova – 20 cm.
Svi zidovi se žbukaju grubom i finom žbukom, gletaju i boje poludisperzivnim bojama.
Fasada se izvodi s oblogom tankoslojnom žbukom.

PODOVI

Podna ploča na tlu je laganoarmirana betonska - postojeća.

KROVIŠTE

Pokrov krova je limeni termopaneli debljine 6cm. Nagib krovnih ploha je 8°.
Sva limarija i svi opšavi su od plastificiranog lima. Padaline se sa krova odvode na teren vlasnika.

PROZORI I VRATA

Vanjska stolarija predviđena je kao PVC, ostakljena IZO-staklom debljine 4+18+4 mm.
Sva vrata i prozori se izvode sa brtvama.

ISKAZ OBUJMA GRAĐEVINE ZA OBRAČUN KOMUNALNOG I VODNOG DOPRINOSA

OBUJAM NOVE GRAĐEVINE – POMOĆNA GRAĐEVINA

NOVA POMOĆNA ZGRADA:

P 61,8 m² x l 4,4 m = 271,9 m³
P 2,1 m² x L 16,8 m = 35,2 m³
= 307,1 m³

POSTOJEĆA POMOĆNA ZGRADA

P 8,4 m² x l 4,4 m = 37,7 m³
= 37,7 m³

OBUJAM STAMBENE ZGRADE - RAZLIKA OBUJMA ZA OBRAČUN

prema pravilniku o načinu utvrđivanja obujma i površine građevina u svrhu obračuna komunalnog doprinosa (nn 15/2019)

POSTOJEĆA ZGRADA	37,7 m³
NOVA ZGRADA	307,1 m³
UKUPNO BRUTO OBUJAM - RAZLIKA:	**269,4 m³**

Projektant:

Karlo Fištrek, dipl. ing. arh.

PROJEKTIRANI VIJEK UPORABE GRAĐEVINE I UVJETI ZA ODRŽAVANJE

PROJEKTIRANI VIJEK GRAĐEVINE

Da bi bio ispunjen uvjet za uporabni vijek građevine, a koji bi trebao biti 80 godina, čitavu građevinu je potrebno izvesti prema projektu, tehničkom opisu i programu osiguranja kvalitete ugrađenih materijala.

UVJETI ZA ODRŽAVANJE GRAĐEVINE

Da se može ostvariti kvalitetna i vremenska upotreba građevine potrebno je poštivati sljedeće uvjete za njezino održavanje:

- Svi upotrijebljeni materijali moraju zadovoljavati svojom kvalitetom, te moraju biti popraćeni certifikatima.
- Prilikom korištenja građevine sva nastala oštećenja na fasadi potrebno je u što kraćem roku sanirati istim materijalom od koje je fasada izvedena.
- Pokrov kuće treba redovito održavati čistim, bez mahovine, lišća i ostalih nečistoća, a eventualno oštećeni pokrov (crijep) odmah zamijeniti novim iste vrste. Horizontalne i vertikalne žljebove održavati čistim i protočnim za vodu.
- Drvene dijelove krovišta potrebno je povremeno kontrolirati, a vanjske dijelove bojati svakih 10 godina zaštitnim premazom. Ventilacione mrežice moraju biti čitave, čime se onemogućava ulazak ptica i glodavaca.
- Prohodnost i tehničku ispravnost dimnjačkog kanala treba redovito kontrolirati i čistiti po ovlaštenoj osobi.
- Bojanje unutarnjih zidova i stropova treba svakih 3-5 godina obnoviti.
- Eventualna oštećenja stakla potrebno je odmah zamijeniti novima.

Projektant:
Karlo Fištrek, dipl. ing. arh.

2. PROGRAM KONTROLE I OSIGURANJA KVALITETE

OPĆENITO

Projekt je izrađen u skladu sa Zakonom o gradnji (NN RH 153/13, 20/17, 39/19), te prema odredbama posebnih zakona, propisa i normi u skladu s pravilima struke.
Izvođač ne može mijenjati dijelove projekta i detalje bez odobrenja projektanta.
Sve eventualne nejasnoće, prilagođavanja i slično radi konkretne realizacije potrebno je rješavati u dogovoru s projektantom i nadzornom službom. U protivnom izvođač preuzima potpunu odgovornost za izbor i usklađenost svojih rješenja s odgovarajućim zakonima, propisima i normama.
Prije betoniranja konstruktivnih elemenata građevine, izvođač je dužan dobiti odobrenje od konstruktera. Konstrukter treba izvršiti pregled postavljene armature.
Kontrola kvalitete radova i ugrađenih proizvoda mora se provoditi u skladu sa zakonom i zahtjevima projekta. Kvalitetu ugrađenih materijala i gotovih elemenata treba dokazati priloženim atestima ili drugim važećim dokazom o kvaliteti. Prilikom tehničkog pregleda građevine, odnosno njezine primopredaje, izvođač je dužan investitoru predati sve ateste o ispravnosti ugrađenog materijala, elemenata i instalacija.
Za sve radove, dobave i ugradbe svojih kooperanata i dobavljača, investitoru garantira isključivo izvođač kao nosioc svih radova.
Izvođač je dužan propisno izvesti postrojenja za rad, skele, oplate, ograde, dizalice i sl., te poduzeti sve mjere sigurnosti da ne dođe do nikakvih smetnji i opasnosti po život i zdravlje radnika, osoblja i prolaznika.
Izvođač je dužan o svom trošku osigurati gradilište i građevinu od vremenskih nepogoda i ostalih mogućih šteta za vrijeme trajanja gradnje.
Svaka šteta koja bi bila prouzročena na građevini u toku gradnje, ili na susjednim objektima (cesti, pločniku te na vozilima i pješacima), uslijed izvođenja radova, pada na teret izvođača koji je dužan odstraniti ili nadoknaditi štetu u najkraćem mogućem roku.
Nadzor za čuvanje gradilišta i objekta, svih postrojenja, alata i materijala, pada na teret izvođača (nosioca ugovorenih radova) koji odgovara za svaku nastalu štetu ili krađu.
Tijekom radova izvođač mora osigurati čišćenje gradilišta te završno čišćenje kompletnog objekta, da bi se isti predao investitoru na upotrebu.
Svi ugrađeni materijali moraju odgovarati važećim standardima prema Zakonu (NN br. 53, 53a i 53b/91) o preuzimanju Zakona o standardizaciji koji se u Republici Hrvatskoj primjenjuje kao republički zakon (Sl. list br. 37/88).

BETONSKI I ARMIRANO-BETONSKI RADOVI

Betonski i armirano-betonski radovi izvodit će se prema odobrenom glavnom i izvedbenom projektu, pridržavajući se i primjenjujući važeće propise i standarde, naročito:

- Pravilnik o tehničkim normativima za beton i armirani beton (Sl. list 51/71.)

- Pravilnik o tehničkim mjerama i uvjetima za lakoagregatni beton (Sl. list 1/72)
- Pravilnik o tehničkim mjerama i uvjetima za projektiranje i izvođenje betonskih i arm. betonskih konstrukcija u sredinama izloženim agresivnom djelovanju vode i tla (Sl. list 32/70.)
- važeći standardi:

  za agregat: HRN B.B2.099, B.B2.010, B.B3.100, U.M1.057, U.M4.024

  za cement: HRN B.C1.011, B.C1.013, B.C1.014, B.C1.015

  za armaturu: HRN C.K6.020, CK6.021, U.M1.091

  za aditive: HRN U.M1.015

  za vodu: HRN U.M1.058

  za ispitivanje uzoraka betona: HRN U.M1.010, U.M1.015, U.M1.016

  za montažne elemente: HRN U.E3.050

Proizvođač montažnih prednapregnutih elemenata primjenjivat će naročito:

- Pravilnik o tehničkim mjerama i uvjetima za prednapregnuti beton (Sl. list 51/71.)
- Pravilnik o tehničkim normativima za žice, šipke i užad za prednaprezanje konstrukcije (Sl. list 41/85)
- odgovarajuće standarde

Izvođač radova je dužan prije početka radova izraditi program kontrole kvalitete upotrebljavanih materijala.

TESARSKI RADOVI

Pri izvođenju drvenih oplata obavezno se pridržavati propisanih standarda za projektiranje i izvođenje (tehnički uvjeti) naročito:

HRN U.D0.00l	Materijali za izradu drvenih konstrukcija
HRN U.D0.001/1	Materijali za izradu drvenih konstrukcija (izmjena)
HRN U.C9.400	Drvene skele i oplate
HRN U.C9.500	Zaštita drveta u konstrukcijama

Materijali za izradu drvenih konstrukcija trebaju odgovarati standardima:

HRN D.A0.020 i HRN D.AO.021	Vrste drveta
HRN D.B1.025	Oblo teh. drvo (građa za skele)
HRN D.B7.020	Tesano crnogorično drvo
HRN D.C1.040 i HRN D.C1.041	Rezano crnogorično drvo
HRN D.C5.021	Slojevite ploče od drveta. Vrste ploča.
HRN M.B1.024	Vijci za drvo
HRN M.B4.021	Građ. čavli s izbrazdanom upuštenom glavom
HRN D.A1.020 do HRN D.A1.057	Ispitivanje drveta
HRN D.A8.060 do HRN D.A8.094	Ispitivanje slojevitih drvenih proizvoda i ploča

ZIDARSKI RADOVI

Zidarski radovi imaju se izvesti u skladu s Pravilnikom o tehničkim mjerama i uvjetima za izvođenje zidova

zgrada (Sl. list br. 17/70.)

Materijal za zidanje i žbukanje mora odgovarati tehničkim propisima i propisima važećih standarda.

Navode se osnovni važeći standardi za glavne materijale:

Opeka za zidanje	HRN B.D1.011
	HRNB.D1.015
Mort za zidanje	HRN U.M2.010
Mort za žbukanje	HRN U.M2.012
Vapno – građevinsko	HRN B.C1.020
Ispitivanje morta	HRN B.C8.022
	HRN U.M8.002
Cement	HRN B.C1.011

Pri izvedbi podloga za podove, odnosno estriha, primjenjuju se standardi:

- HRN U.F2.019 Plutajuće podne konstrukcije (Tehnički uvjeti)
- DIN4109

IZOLATERSKI RADOVI

Izolaterske radove izvoditi prema opisu u stavkama troškovnika i drugim dijelovima projekta, u skladu s uzancama i pravilima struke, uz primjenu i pridržavanje važećih propisa standarda, naročito sljedećih:

- Pravilnik o tehničkim normativima za projektiranje, izvođenje završnih radova u građevinarstvu (Sl. list br. 21/90.)
- HRN U.F2.024 Tehnički uvjeti za izvođenje izolacijskih radova na ravnim krovovima
- Pravilnik o tehničkim mjerama i normativima za ugljikovodične hidroizolacije krovova i terasa (Sl. list 32/70.)

Ugrađeni materijali moraju odgovarati važećim standardima i to:

- Hidroizolacioni materijali za topli postupak HRN U.M3.244
- Hidroizolacioni materijal na osnovu rastvarača za hladni postupak HRN U.M3.240
- Bitumenska traka sa uloškom od staklenog voala HRN U.M3.231
- Bitumenska traka sa uloškom od staklene tkanine HRN U.M3.234
- Jednostrano obložena aluminijska folija HRN U.M3.229
- Proizvodi od ekspandiranog polistirena HRN G.C7.201
- Mineralna vuna HRN U.M9.015

Osim toga, pod uvjetom da je njihova primjena optimalna, upotrebljavaju se i druge vrste traka, odnosno materijala, ukoliko za njih postoje domaći atesti izdani od kompetentne znanstveno-stručne institucije.

Među takve spadaju razni suvremeni materijali za hidroizolacije (razne bitumenske trake za zavarivanje, sintetičke folije i trake i sl.) i za toplinske izolacije (staklena vuna, tvrde ploče od poliuretana i na bazi fenolne pjene, ploče kombinirane od raznih toplinskoizolacijskih materijala itd.) pod različitim komercijalnim nazivima.

Kod njihove primjene postupati po uputstvima proizvođača i institucija koje su vršile ispitivanje.

Svi materijali koji se ugrađuju moraju biti ispravni, neoštećeni.

Toplinsko-izolacijske slojeve ugraditi prema uputstvima proizvođača, elaboratu fizikalne zaštite, opisu u troškovniku i nacrtima. Izvedba treba da je takva da potencijalni toplinski mostovi budu eliminirani u svim detaljima.

LIMARSKI RADOVI

Limarske radove izvesti prema opisu u troškovniku, uz eventualne korekcije projektom predviđenih razvijenih širina i opisa detalja po izmjeri na licu mjesta.
Radove izvoditi po pravilima struke i primjenjujući važeće opće i posebne tehničke
propise i standarde, naročito:

- Pravilnik o tehn. normativima za projektiranje i izvođenje završnih radova u građevinarstvu (Sl. list 21/90.)
- HRN U.N9.053 - Građ. prefabr. elementi: Odvodnjavanje krovova i dijelova zgrada limenim elementima
- HRN U.N9.054 - Građ. prefabr. elementi: Pokrivanje krovnih ravnina limom
- HRN U.N9.055 - Građ. prefabr. elementi: Opšivanja vanjskih dijelova zgrada limom

Ugrađeni materijali moraju biti kvalitetni i odgovarati važećim standardima i to:

Pocinčani lim	HRN C.B4.081
Limovi od aluminija i od aluminijskih legura	HRN C.C4.020
	HRN C.C4.025
	HRN C.C4.050-051
	HRN C.C4.060-062
	HRNC.C4.120
	HRNC.C4.150
	HRNC.C4.160

Svi ostali materijali koji nisu obuhvaćeni standardima moraju imati ateste od za to ovlaštenih institucija.
Konzole - nosače opšava, žljebova i cijevi izvesti iz pocinčanog željeza ili iz običnog plosnog željeza zaštićenog antikorozivnim sredstvom. Lim koji naliježe na betonsku podlogu mora biti podložen sa krovnom ljepenkom.
Kod spajanja raznih vrsta materijala treba na pogodan način izvesti izolaciju (premaz, izol. traka i sl.) da ne dođe do galvanskog elektriciteta.

STOLARSKI RADOVI

Za rad i primijenjene materijale, obavezno je pridržavati se pravila struke. Rad mora biti tvorničke izvedbe. Mjere date u zidarskim otvorima obvezno provjeriti u naravi. Izvođač radova dužan je prije izrade stolarskih pozicija, izraditi radionike nacrte, te ih predočiti projektantu na odobrenje, a prilikom davanja ponude predložiti načelna rješenja bez posebne naknade.
Potrebno je pridržavati se svih propisa i pravila struke:

- Tehnički propis za prozore i vrata (NN 69/06)

popis normi bitnih za primjenu Tehničkog propisa za prozore i vrata:

HRN EN 410 Staklo u graditeljstvu – Određivanje svjetlosnih i sunčanih značajka ostakljenja (EN 410:1998)
HRN EN 947 Zaokretna i okretna vrata -- Određivanje otpornosti na vertikalno opterećenje (EN 947:1998)
HRN EN 948 Zaokretna i okretna vrata -- Određivanje otpornosti na statičku torziju (EN 948:1999)
HRN EN 949 Prozori i ovješene fasade, vrata, rebrenice i zasloni -- Određivanje otpornosti na udar mekoga i teškoga tijela (EN 949:1998)
HRN EN 950 Vratna krila -- Određivanje otpornosti na udar tvrdim tijelom (EN 950:1999)
HRN EN 1026 Prozori i vrata -- Propusnost zraka -- Metoda ispitivanja (EN 1026:2000)
HRN EN 1027 Prozori i vrata -- Vodonepropusnost -- Metoda ispitivanja (EN 1027:2000)
HRN EN 1121 Vrata -- Ponašanje između dva različita klimatska uvjeta -- Metoda ispitivanja (EN 1121:2000)
HRN EN 1191 Prozori i vrata -- Otpornost na uzastopno otvaranje i zatvaranje -- Metoda ispitivanja (EN 1191:2000)
HRN EN 12046-1 Sile otvaranja i zatvaranja -- Ispitne metode -- 1. dio: Prozori (EN 12046-1:2003)
HRN EN 12046-2 Sile otvaranja i zatvaranja -- Metoda ispitivanja -- 1. dio: Vrata (EN 12046-2:2000)
HRN EN 12211 Prozori i vrata -- Otpornost na opterećenje vjetrom -- Metoda ispitivanja (EN 12211:2000)
HRN EN ISO 140-3 Akustika – Mjerenje razine zvuka u zgradama i elementima zgrada– 3. Dio 3 – Laboratorijska mjerenja
HRN EN ISO 717-1 Akustika – Određivanje razine zvuka u zgradama
HRN EN ISO - 12657-1 Termička svojstva prozora vrata i zaslona – Laboratorijsko ispitivanje prolaza topline pomoću vruće kutije – 1. Dio – gotovi prozori i vrata
HRN EN ISO-12567-2 Termička svojstva prozora vrata i zaslona – Laboratorijsko ispitivanje prolaza topline pomoću vruće kutije – 2. Dio – krovni prozori

Materijali trebaju odgovarati slijedećim normama:
- HRN EN 14351-1:2006 Prozori i vrata – norma za proizvod, izvedbene značajke – 1. dio: Prozori i vanjska pješačka vrata bez otpornosti na požar i/ili propuštanje dima
(EN 14351-1:2006) - HRN EN 1192:2001 Vrata – Razredba zahtjeva čvrstoće (EN 1192:1999)
- HRN EN 1529:2001 Vratna krila – Visina, širina, debljina i pravokutnost – Razredba dopuštenih odstupanja (EN 1529:1999)
- HRN EN 1530:2001 Vratna krila – Opća i lokalna ravnost – Razredba dopuštenih odstupanja
(EN 1530:1999)
- HRN EN 12207:2001 Prozori i vrata – Propusnost zraka – Razredba (EN 12207:1999)
- HRN EN 12208:2001 Prozori i vrata – Vodonepropusnost – Razredba (EN 12208:1999)
- HRN EN 12210:2001 Prozori i vrata – Otpornost na opterećenje vjetrom – Razredba (EN 12210:1999)
- HRN EN 12210/AC:2005 Prozori i vrata – Otpornost na opterećenje vjetrom – Razredba (EN 12210:1999/AC:2002)

- HRN EN 12217:2005 Vrata – Sile otvaranja i zatvaranja – Zahtjevi i razredba (EN12217:2003)
- HRN EN 12219:2001 Vrata – Klimatski utjecaji – Zahtjevi i razredba (EN 12219:1999)
- HRN EN 12608:2003 Profili od neomekšanog polivinil-klorida (PVC-U) za proizvodnju prozora i vrata – Razredba, zahtjevi i ispitne metode (EN 12608:2003)
- HRN EN 13115:2001 Prozori – Razredba mehaničkih svojstava – Vertikalno opterećenje, torzija i sile otvaranja i zatvaranja (EN 13115:2001)
- HRN EN 179:2001 Građevni okovi – Dijelovi izlaza za nuždu s kvakom ili pritisnom pločom - Zahtjevi i metode ispitivanja (EN 179:1997+A1:2001)
- HRN EN 179/A1/AC:2003 Građevni okovi – Dijelovi izlaza za nuždu s kvakom ili pritisnom pločom – Zahtjevi i metode ispitivanja (EN 179:1997/A1:2001/AC:2002)
- HRN EN 1125:2003 Građevni okovi – Dijelovi izlaza za nuždu s pritisnom šipkom – Zahtjevi i ispitne metode (EN 1125:1997+A1:2001)
- HRN EN 1125/A1/AC:2005 Građevni okovi – Naprave izlaza za nuždu s pritisnom horizontalnom šipkom – Zahtjevi i ispitne metode (EN 1125:1997/A1:2001/AC:2002)
- HRN EN ISO 10077-1:2002 Toplinske značajke prozora, vrata i zaslona – Proračun koeficijenta prolaska topline – 1. dio: Pojednostavljena metoda (ISO 10077-1:2000; EN ISO 10077-1:2000)
- HRN EN ISO 10077-2:2004 Toplinske značajke prozora, vrata i zaslona – Proračun koeficijenta prolaska topline – 2. dio: Numerička metoda za okvire (ISO 10077- 2:2003; EN ISO 10077-2:2003)

Norme za određivanje djelovanja vjetra

- HRN ENV 1991-2-4 Eurokod 1: Osnove projektiranja i djelovanja na konstrukcije – 2-4– dio: Djelovanja na konstrukcije – Opterećenje vjetrom (ENV 1991-2-3:1995)

PVC STOLARIJA

Opis

Ovi tehnički uvjeti odnose se na vanjske i unutarnje PVC izrađevine koje se ugrađuju na objektu.
Kvalitetu izvedenih radova jamči izvođač dvije godine od dana kada su radovi preuzeti od strane nadzornog inženjera. Ako se u garantnom roku uoče nedostaci zbog loše izvedbe ili nekvalitetnog materijala, izvođač ih je dužan otkloniti o svom trošku.
Prozori i vrata smiju se ugraditi u građevinu ako ispunjavaju zahtjeve propisane Tehničkim propisom za prozore i vrata (69/06) i ako su za njih izdane izjave o sukladnosti u skladu sa odredbama posebnog propisa.
Dokumentacija s kojom se isporučuju prozori i/ili vrata mora sadržavati:

- Podatke koje povezuju radnje i dokumentaciju o sukladnosti prozora odnosno vrata i izjave o sukladnosti u skladu sa odredbama posebnog propisa.
- Podatke u vezi s označavanjem prozora odnosno vrata propisane Tehničkim propisom za prozore i vrata
- Druge podatke značajne za rukovanje, prijevoz, pretovar, skladištenje, ugradnju, uporabu i održavanje prozora i vrata, te podatke za njihov utjecaj na bitna svojstva i trajnost građevine.

Kod rekonstrukcije odnosno adaptacije građevine, novougrađeni prozori/vrata smiju imati jednaka ili

povoljnija svojstva od postojećih ugrađenih prozora/vrata odgovarajućeg položaja i namjene u građevini, a dokazivanje uporabljivosti tih prozora odnosno vrata provodi se odgovarajućom primjenom norma na koje upućuje Tehnički propis za prozore i vrata (NN 69/06).
Kod održavanja građevine vrijedi isto što i za rekonstrukciju s tim da se ne smije mijenjati oblik i veličina zamijenjenog prozora odnosno vrata.

Materijali
Materijali koji se ugrađuju moraju biti novi - neupotrebljavani u skladu s hrvatskim normama i propisima. Materijali za koje ne postoje hrvatske norme moraju biti atestirani od strane ovlaštene institucije u Hrvatskoj, da odgovaraju predviđenoj namjeni.
Osnovni materijali za izvođenje PVC radova su PVC profili.
Kao osnovni materijali za izvođenje prozora upotrijebiti PVC peterokomorne profile s koeficijentom prolaza topline cijelog otvora s okvirom najviše U=1,5W/m2K s odgovarajućim okovom, dimenzioniranih prema shemi i dogovoru sa proizvođačem, u bijeloj boji. Profili trebaju biti ugradbene širine minimalno 70 mm sa koestrudiranim brtvama i čeličnim ojačanjem. Ostakljenje treba biti dvostruko izolirajuće staklo s unutarnjim staklom niske emisije (Low-E obloge) kao 6mm+16mm (punjeno argonom 90%+ 6mm low-e (ili drugi uz uvijet da se zadovolji propisani koeficijent toplinske provodljivosti što se dokazuje izvješćem o ispitivanju od strane ovlaštenog laboratorija).
Ostakljenje
Ostakljenje treba biti dvostruko izolirajuće staklo s unutarnjim staklom niske emisije (Low-E obloge). Izvođač staklarskih radova mora imati sistem osiguravanja kvalitete.
Za područje izolacijskog stakla potrebno je imati ugovor i vanjsku kontrolu nezavisne institucije te sistem unutrašnje kontrole. Proizvod mora biti dokazan prema standardu DIN 1286-1, -2.
Za područje sigurnosnog-kaljenog stakla ESG potrebno je imati sistem unutrašnje kontrole.
Proizvod mora biti dokazan prema standardu EN 12150-1.
Za područje sigurnosnog-kaljenog stakla ESG sa HST potrebno je raditi prema standardu DIN 18516-4 i dokazati dokumentacijom.
Za područje djelomično-kaljenog stakla TVG potrebno je imati sistem unutrašnje kontrole.
Proizvod mora biti dokazan prema standardu EN 1863-1.
Za područje sigurnosnog-lijepljenog stakla VSG potrebno je imati sistem unutrašnje kontrole.
Proizvod mora biti dokazan prema standardu EN 12543-3, -4, -5, -6.
Staklo od kojeg se proizvode izolacijsko staklo, ESG, ESG + HST, TVG i VSG mora odgovarati standardima EN 572-1, -2, nanosi za toplotnu i sunčanu zaštitu standardu EN 1096-1 i -2.
Izrada staklenih elemenata strukturalne fasade mora odgovarati zahtjevima standarda EN 13022.
Vizualna kvaliteta ocjenjuje se prema Smjernici za građevinska stakla – Hadamar.
Tehničke karakteristike
Izvođač je u obvezi izraditi statički i toplinski proračun stakla. Proračun treba izraditi ili ovlašteni inženjer, ili treba biti izrađen certificiranim software-om.
Statički proračun sastoji se od:

Proračun sigurnosti stakla protiv loma pri projektnom pritisku vjetra, dokaz progiba za svaki tip i veličinu stakla.
Opterečenje prema DIN 1055 ili Eurocode.
Savijanje stakla max. 1/100 statičke širine i max. 15 mm kod 4-stranog linijskog podupiranja i 1/200 kod 2-stranog linijskog podupiranja.
Izračun je potrebno izraditi za glavnu i rubnu zonu.
Dodatno horizontalno linijsko opterećenje 1,0 kN/m´ računati na visini parapeta, koje djeluje prema van.
Vertikalna opterećenja prema DIN 1055 ili Eurocode, max. dozvoljeni progibi prema TRLV.
Proračun silikona i kompatibilnost odnosno pravilni odabir potvrditi izjavom ili certifikatom proizvođača silikona.
Za svako staklo pripremiti toplinski proračun certificiranim software-om ili dokazati proračunom nezavisne institucije, (prema EN 673).
Sva stakla na objektu moraju biti određena prema zahtjevima smjernica TRAV i TRLV.

Izvođenje
Prije početka radova izvođač je dužan provjeriti sve građevinske elemente na koje ili u koje se ugrađuju elementi PVC i aluminijskih radova, i kontrolirati sve mjere na licu mjesta.
Obavezna je dostava izvješća o ispitivanju za prozore prije ugradnje! (u skladu s Tehničkim propisom za prozore i vrata NN 69/06).
Rad uključuje i ugradnju elemenata, prema detaljima proizvođača, tj. izradu slijepih okvira i sidrenje u armirano betonski zid ili zid od opeke. Prilikom postave potrebno je u konstrukciji učvršćenja eliminirati sve toplinske mostove i galvanske spojeve, te izvesti potrebne dilatacije zbog temperaturnih rastezanja materijala zbog veličine stavki.
Na površinama koje čine cjelinu mora se upotrebljavati isti materijal, jednake kvalitete i iste boje.
Prije početka izvođenja radova izvođač mora pregledati i ispitati podobnost podloge, ispravnost rubova za ugradnju.
S podloge treba prije ugradnje ukloniti sve nečistoće i otpatke.
Sve pozicije vanjske stolarije izvesti prema shemama koje su sastavni dio troškovnika. Stavke i sheme se nadopunjuju, te ih ponuditelj treba proučiti.
Na površinama koje čine cjelinu mora se upotrebljavati isti materijal, jednake kvalitete i iste boje.
Prije početka izvođenja radova izvođač mora pregledati i ispitati podobnost podloge, ispravnost rubova za ugradnju.
S podloge treba prije ugradnje ukloniti sve nečistoće i otpatke.
Ukoliko se stolarija na objekt ugrađuje prije žbukanja objekta, izvođač se obvezuje da će ugrožene dijelove zaštititi od prskanja žbukom (vapnom, cementom) samoljepljivim trakama ili na drugi način.
Ponuditelj je obvezan cijenom obuhvatiti izradu sve potrebne dokumentacije za izvođenje (tehnološki projekt, radionička dokumentacija, detalje ugradnje i ostalo), te osigurati svu dokumentaciju za dokaz kvalitete izvedenih radova i ugrađenih materijala za sve pozicije aluminijskih radova. Za sve stijene pročelja kao i za unutarnje aluminijske stijene ponuditelj treba na temelju ponuđenih elemenata dati dokaz stabilnosti u

pogledu krutosti stijena i pričvršćenja na zidove i ateste o otpornosti na udar vjetra za sve stavke „velikih“ dimenzija sigurnosti i stabilnosti (stijene i stakla). Obveza Izvoditelja je pribaviti suglasnost projektanta konstrukcije za svu navedenu tehničku dokumentaciju.

• Za stavke gdje je nužno ugraditi sigurnosno staklo Ponuditelj je obvezan sagledati isto te dopuniti opis stavke ako to u njoj nije predviđeno.

• Ako postoje neusklađenosti između projektnih rješenja i opisa troškovnika u odnosu na parametre iz elaborata fizike zgrade, mjerodavan je elaborat. Stoga je kod nuđenja alubravarskih radova ponuditelj dužan voditi računa da ponuđene sheme u svemu zadovoljavaju i fizikalna svojstva iz Elaborata fizike zgrade (toplina, zvuk). Ovo se dakako odnosi na unutarnje i vanjske stijene i ostakljenja.

• Svi ponuđeni materijali trebaju udovoljavati važećim normama što Izvoditelj dokazuje valjanim atestima kako je to niže navedeno.

• Kod spoja aluminija ili PVC-a sa čelikom (veza PVC ili al-profil i slijepi štok te posebno detalji okova) riješiti detalj na način da se spriječi izjedanje materijala uslijed galvanske struje.

• Za sidrenje se ne dozvoljava uobičajeni sistem bušenja i nasilno utiskivanje betonskog željeza u rupu, već ugradnje tipskih normiranih i atestiranih uložaka.

• Završna tvornička boja na aluminijskoj bravariji mora biti izvedena stručno, bez vidljivih tragova ili oštećenja, ujednačenog tona prema RAL karti. Sve naknadne dopune i ispravke neće biti dopuštene.

• Izvoditelj je dužan ugraditi originalni okov za primijenjene aluminijske profile, a za sve eventualne prilagodbe prethodno ishoditi suglasnost projektanta i nadzornog inženjera.

• Prije početka rada Izvoditelj je dužan kontrolirati sve mjere na samom gradilištu za svaki pojedini element.

• Od Izvoditelja će se tražiti izrada ogledne stavke PVC-bravarije.

• Kod protupožarnih stavki nisu dozvoljene nikakve inačice ili kombinirana rješenja već isključivo atestirana alu-bravarija ovlaštenog proizvođača.

• U cijeni alu-bravarskih radova kalkulirati i troškove ispitivanja zrakotijesnosti i zaštite od buke.

Jedinica mjere i jedinična cijena

Obračun se vrši jedinicom mjere koja je određena stavkom.

Jediničnom cijenom je obuhvaćena dobava i ugradnja materijala, provjera dimenzija na licu mjesta, prijevoz, skladištenje i manipulacija na gradilištu, rad na izradi i ugradnji, alati i potrebna energija za izvođenje radova, kao i propisana kontrola kvalitete. Isto tako jedinična cijena obuhvaća uklanjanje nedostataka i čišćenje otpadaka nastalih pri izvođenju aluminarskih radova.

Jediničnom cijenom je obuhvaćeno:

- Zastakljenje IZO staklom s jednim staklom niske emisije (Low-E obloge), Uf=1,1 W/m2K.
- svi prozori moraju biti izrađeni sa okovima, a stavka obuhvaća pripadajući okov, standardne kvalitete, po izboru projektanta i specijalni okov za pojedine stavke prema opisu
- posebnu pažnju posvetiti brtvljenju sa zidovima
- brtvi se sa metalno plastičnim kitovima, odnosno EPDM materijalima
- u cijeni je i sav uzidni i spojni materijal, okov, cilindar, brave, ručke rukohvata, kao i svi radovi oko nabave, transporta i ugradnje istog

- svi vijci i spojna sredstva se izvode od nehrđajućeg čelika, aluminija i sl. u antikorozivnoj izvedbi
- ispune se izvode od aluminijskih sendviča sastavljenih od termoizolacijskog materijala obostrano kaširanog aluminijskim limom. Ispune se u osnovnu konstrukciju učvršćuju na isti način kao i ostakljenje.
- U stavku uračunati eventualne unutarnje klupčice i sve potrebne okapne limove i slično.
- U cijenu uračunati i podštok širine kao širina profila radi prilagodbe prozora postavljanju toplinske izolacije na špale kao i dobavu i montažu mehanizma s metalnim daljinskim ručkama za otvaranje dva gornja dijela.

Kvaliteta, vrsta i oblik materijala određuje se na osnovi namjene konstrukcije.

BRAVARSKI RADOVI

Svi radovi moraju se izvesti stručno i solidno u svemu prema nacrtu i detaljima projektanta, uz obaveznu kontrolu mjera na gradilištu prije izrade pojedinih stavaka ovog troškovnika.
Upotrijebljeni materijali, željezo, aluminij, čelični limovi i dr., moraju odgovarati tehničkim propisima za bravarske radove i važećim standardima i to:

-Opći konstrukcioni čelici	HRN C.B0.500
-Okrugli čelik vruće valjani	HRN C.B3.021
-Kvadratni čelici vruće valjani	HRN C.B3.024
-Plosnati čelici vruće valjani	HRN C.B3.025
-Širokoplosnati čelici vruće valjani	HRN C.B3.030
-Čelični ravnokratki ugaonici vruće valjani	HRN C.B3.101
-Čelični raznokratki ugaonici i vruće valjani	HRN C.B3.111
-Čelični I nosači vruće valjani	HRN C.B3.131
-Čelični U nosači vruće valjani	HRN C.B3.141
-Kvadratni čelici hladnovučeni	HRN C.B3.431
-Plosnati čelici hladnovučeni	HRN C.B3.441
-Čelični limovi debeli	HRN C.B4.HO
-Čelični limovi srednji	HRN C.B4.111
-Čelični limovi tanki	HRN C.B4.112
-Toplovaljani rebrasti lim	HRN C.B4.114
-Čelične cijevi bez šava	HRN C.B5.213 i HRN C.B5.221
-Profili od aluminija	HRN C.C3.202 - 220
-Limovi i trake od aluminija	HRN C.C4.019 i HRN C.C4.020
	HRN C.C4.050 i HRN C.C4.051
-Limovi, trake i profili od aluminija i aluminijskih legura za građevinarstvo, odnosno oksidirani i ostali standardi.	HRN C.C4.160

Izvođač je dužan prije izrade predočiti projektantu i nadzornom organu radioničke detalje na odobrenje.
Kod spajanja različitih materijala mora se osigurati da ne dođe do korozije. Vezovi i učvršćenja moraju biti takvi da uslijed temperaturnih promjena ne dođe do teškoća u funkciji pojedinih elemenata. Brtvljenje mora

biti nepropusno za vodu, a propuštanje zraka minimalno.
Neravnine nakon zavarivanja potrebno je fino obraditi. Na montiranim dijelovima - elementima ne smiju se vidjeti nikakvi tragovi oštećenja, a isti moraju precizno nalijegati. Okov, boja i materijal mora biti prema opisu uz shemu i detalje proizvođača uz suglasnost investitora i projektanta.
Čelične konstrukcije izvoditi prema detaljnim radioničkim nacrtima uvažavajući sve odredbe projektanta - konstruktera i važeće propise i standarde, naročito:

- Pravilnik o tehničkim normativima za nosive čelične konstrukcije (Sl. list br. 61/86.)
- Pravilnik o tehničkim mjerama i uvjetima za zaštitu čeličnih konstrukcija od korozije (Sl. list 32/70.)
- Tehnički propisi o kvaliteti zavarenih spojeva za nosive čelične konstrukcije (Sl. list 41/64.)
- standarde za zavarivanje (HRN C.T3.008-071), antikorozivnu zaštitu (HRN C.T7.100-375), elektrode za zavarivanje (HRN C.H3.010-017) i drugo.

SOBOSLIKARSKO-LIČILAČKI RADOVI

Soboslikarsko - ličilačke radove izvesti po pravilima struke, primjenjujući važeće propise i standarde, naročito "Pravilnik o tehničkim normativima za projektiranje i izvođenje završnih radova u građevinarstvu" (Sl. list br. 21/90.) i odgovarajuće standarde:
-HRN U.F2.012 Tehnički uvjeti za izvođenje soboslikarskih radova
-HRN U.F2.013 Tehnički uvjeti za izvođenje ličilačkih radova
-HRN U.F2.014 Tehnički uvjeti za izvođenje tapetarskih radova
-HRN U.F2.010 Tehnički uvjeti za izvođenje tapetarskih radova

Materijali moraju odgovarati propisima HRN-a za kvalitetu. Materijali koji nisu obuhvaćeni HRN-om moraju biti najbolje kvalitete i atestirani.
Nestandardizirane izvedbe vanjskih slojeva na konstrukcijama trebaju biti ispitane od stručne institucije, a rad treba izvoditi po stručnom uputstvu.
Ako je u stavci troškovnika uključena izvedba radova za koje je potrebna radna snaga posebne kvalifikacije (struke), treba ih povjeriti radnicima tražene struke.
Ako je opisu radova spomenut određen materijal, može se upotrijebiti i drugi dokazano istovjetan proizvod, ali uz odobrenje nadzornog organa. Ako u opisu radova nije izričito propisan određeni materijal, izvođač treba na vlastitu odgovornost izabrati i pripremiti materijal prema vrsti podloge, zahtijevanom izvođenju i uvjetima u kojima se podloga nalazi u vrijeme izvođenja i eksploatacionim uvjetima.
Materijali se mogu primjenjivati samo na onim površinama za koje su prema svojim fizičko kemijskim i mehaničkim osobinama namijenjeni. Gotovi, tvornički proizvedeni materijali moraju se upotrijebiti prema uputstvima proizvođača.
Posebno treba voditi računa o dozvoljenoj temperaturi zraka za primjenu pojedine vrste materijala.
Premazivanje može biti ručno ili strojno, ako u opisu radova nije strojno izvođenje radova isključeno.
Premazi moraju čvrsto prianjati na podlogu i imati jednoličnu površinu bez tragova četke, odnosno valjka.
Boja mora biti ujednačenog intenziteta i tona, bez mrlja, tragova kitanja i oštećenja.

Unutarnji uljani premazi moraju biti postojani na svjetlo i otporni na pranje.

Vanjski premazi moraju biti otporni na atmosferilije. Podloga za sve radove mora biti u pravilu čista i bez prljavština (prašina, smola, ulje, mast, čađa, rđa, bitumen i sl.).

Opće je pravilo da prije završne obrade treba sve metalne dijelove ugrađene u podlozi zaštiti premazivanjem antikorozivnim sredstvom.

Projektant:

Karlo Fištrek, dipl. ing. arh.

3. ISKAZ PROCJENJENIH TROŠKOVA GRAĐENJA

– **ZA POMOĆNU ZGRADU:**

BRUTO POVRŠINE

Brutto površina PRIZEMLJE	74,00	m²
UKUPNO BRUTO POVRŠINA:	**74,00**	**m²**

Procijenjena vrijednost građevinsko-obrtničkih radova, te svih instalaterskih radova građevine prema "Pokazatelj troškova građenja 2017" (HKA 2017) iznosi: **3,150 kn/m²**

Ukupna procjena troškova izvedbe građevinsko-obrtničkih radova i instalacija za predmetnu građevinu iznosi: **233.100,00 kn.**

Projektant:
Karlo Fištrek, dipl. ing. arh.

4. MJERE ZAŠTITE OKOLIŠA I HIGIJENA TLA

U tijeku izvedbe i ekploatacije predmetne građevine ne predviđaju se štetni utjecaji na okoliš. Tijekom redovitog rada u građevini će nastati tekući i kruti efluenti. Privremeno zbrinjavanje građevnog otpada treba riješiti na za tu namjenu posebno određenim prostorom na gradilištu. Otpatke i šutu nakon zahvata odstraniti na planirku građevinskog otpada..

Dio površine na čestici namijenjenog za privremeno odlaganje otpada ne smije ometati prilaz građevini, kao i pristup vatrogasne tehnike tijekom izgradnje u slučaju opasnosti.

Sav nastali otpad selektivno odlagati u za to predviđene kante, te po potrebi odvoziti od strane komunalnog poduzeća na legalnu deponiju.

Tekući efluenti su:

Otpadne vode i to:

- oborinske, s krovnih i ostalih čistih površina, a koje se bez obrade ispuštaju u sustav mješovite kanalizacije.
- oborinske vode sa svih prometnih i parkirališnih površina rješene su putem slivnika i taložnika.
- sanitarno-potrošne otpadne vode, koje se bez obrade ispuštaju u sustav mješovite kanalizacije.

Kruti otpad sastoji se iz:

komunalnog otpada, koji nastaje kao posljedica boravka stanara koji se razvrstava po kategorijama (biodegradabilni, plastika, papir, staklo) i odvozi putem komunalne organizacije.

Posude za smještaj odpadaka predviđaju se na istočnom dijelu parcele uz pristupnu prometnicu.

Kruti i tekući efluenti neće imati štetne sadržaje koji bi mogli dovesti do zagađenja okoliša ili zahtjevati poseban tretman.

Projektant:

Karlo Fištrek, dipl. ing. arh.

5. OPIS ISPUNJENJA UVJETA GRADNJE I TEMELJNIH I DRUGIH ZAHTJEVA ZA GRAĐEVINU

Ova projektna dokumentacija izrađena je sukladno zakonskim i drugim propisima, kao i posebnim uvjetima i uvjetima priključenja. Popis zakonskih propisa, te kopije posebnih uvjeta i uvjeta priključenja dani su kao prilog ovom glavnom projektu u poglavlju "Tehnički prilozi".

TEMELJNI ZAHTJEVI ZA GRAĐEVINU KOJI SE OSIGURAVAJU U PROJEKTIRANJU I GRAĐENJU PREDMETNE GRAĐEVINE:

MEHANIČKA OTPORNOST I STABILNOST

Građevina je projektirana tako da opterećenja koja na nju mogu djelovati tijekom građenja i uporabe ne mogu dovesti do:

- rušenja cijele građevine ili nekog njezina dijela
- velikih deformacija u stupnju koji nije prihvatljiv
- oštećenja na drugim dijelovima građevine, instalacijama ili ugrađenoj opremi kao rezultat velike deformacije nosive konstrukcije
- oštećenja kao rezultat nekog događaja, u mjeri koja je nerazmjerna izvornom uzroku.

Mehanička otpornost i stabilnost građevine posebno je obrađena u građevinskom projektu, koji je sastavni dio ovog glavnog projekta.

SIGURNOST U SLUČAJU POŽARA

Građevina je projektirana tako da u slučaju izbijanja požara:

- nosivost građevine može biti zajamčena tijekom određenog razdoblja
- nastanak i širenje požara i dima unutar građevine je ograničeno
- širenje požara na okolne građevine je ograničeno
- korisnici mogu napustiti građevinu ili na drugi način biti spašeni
- sigurnost spasilačkog tima je uzeta u obzir.

HIGIJENA, ZDRAVLJE I OKOLIŠ

Građevina je projektirana tako da tijekom svog vijeka trajanja ne predstavlja prijetnju za higijenu ili zdravlje i sigurnost radnika, korisnika ili susjeda te da tijekom cijelog svog vijeka trajanja nema iznimno velik utjecaj na kvalitetu okoliša ili klimu, tijekom građenja, uporabe ili uklanjanja, a posebno kao rezultat bilo čega od dolje navedenog:

- istjecanja otrovnog plina
- emisije opasnih tvari, hlapljivih organskih spojeva (VOC), stakleničkih plinova ili opasnih čestica u zatvoreni i otvoreni prostor

- emisije opasnog zračenja
- ispuštanja opasnih tvari u podzemne vode, morske vode, površinske vode ili tlo
- ispuštanja opasnih tvari u pitku vodu ili tvari koje na drugi način negativno utječu na pitku vodu
- pogrešno ispuštanje otpadnih voda, emisije dimnih plinova ili nepropisno odlaganje krutog ili tekućeg otpada
- prisutnost vlage u dijelovima građevine ili na površini unutar građevine.

SIGURNOST I PRISTUPAČNOST TIJEKOM UPORABE

Građevina je projektirana tako da ne predstavlja neprihvatljive rizike od nezgoda ili oštećenja tijekom uporabe ili funkcioniranja, kao što su proklizavanje, pad, sudar, opekline, električni udari, ozljede od eksplozija i provale. Posebno, građevina je projektirana vodeći računa o pristupačnosti i uporabi od strane osoba smanjene pokretljivosti.

ZAŠTITA OD BUKE

Građevina je projektirana tako da buka koju zamjećuju korisnici ili osobe koje se nalaze u blizini ostaje na razini koja ne predstavlja prijetnju njihovu zdravlju i koja im omogućuje spavanje, odmor i radu zadovoljavajućim uvjetima.

GOSPODARENJE ENERGIJOM I OČUVANJE TOPLINE

Građevina i njezine instalacije za grijanje, hlađenje, osvjetljenje i provjetravanje su projektirane tako da količina energije koju zahtijevaju ostane na niskoj razini, uzimajući u obzir korisnike i klimatske uvjete smještaja građevine. Građevina je također projektirana energetski učinkovito, tako da koristi što je moguće manje energije tijekom građenja i razgradnje.

ODRŽIVA UPORABA PRIRODNIH IZVORA

Građevina je projektirana tako da je uporaba prirodnih izvora održiva, a posebno moraju zajamčiti ponovnu uporabu ili mogućnost reciklaže građevine, njezinih materijala i dijelova nakon uklanjanja; trajnost građevine te uporabu okolišu prihvatljivih sirovina i sekundarnih materijala u građevinama.

b/ GRAFIČKI PRIKAZI

SITUACIJA
M 1:500

S

INVESTITOR: OPĆINA SRAČINEC VARAŽDINSKA 188, SRAČINEC	Autor idejnog rješenja:	Faza: GL.PR.	CUBUS d.o.o. VARAŽDIN OPTUJSKA 99 42000 VARAŽDIN tel: +38542210608 tel2: +38542200605 gsm: +385917929252 OIB: 93492955489 e-mail: cubus@cubus.hr web: www.cubus.hr		
GRAĐEVINA: POMOĆNA GRAĐEVINA - REKONSTRUKCIJA	Projektant: Karlo Fištrek dipl. ing. arh.	T. D. 2972/2020			
LOKACIJA: SRAČINEC, Dravska ulica 6	Suradnik:	Z. O. 2972/2020			
SADRŽAJ: SITUACIJA	Glavni projektant: Karlo Fištrek dipl. ing. arh.	Mjerilo: 1:500			
	Direktor: Valentina Fištrek dipl. ing. arh.	Kvadrant:	Izrađeno: U Varaždinu	Datum: Ožujak, 2020	List br.:

POSTOJEĆE STANJE M 1:100

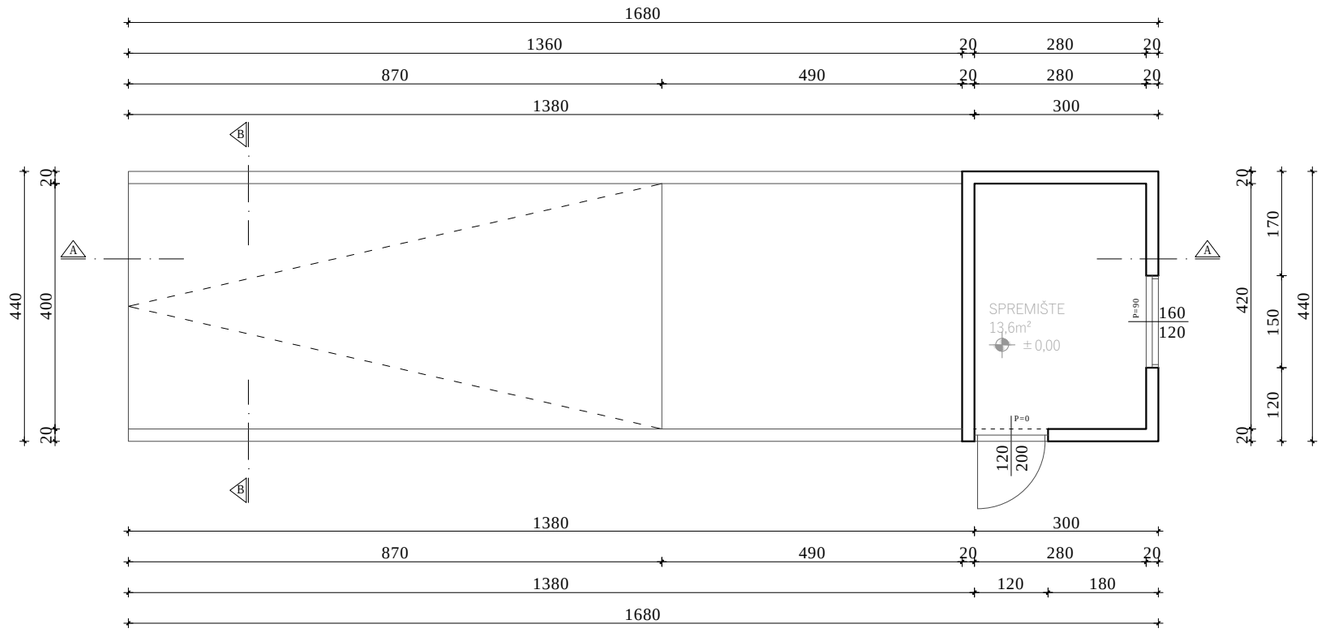

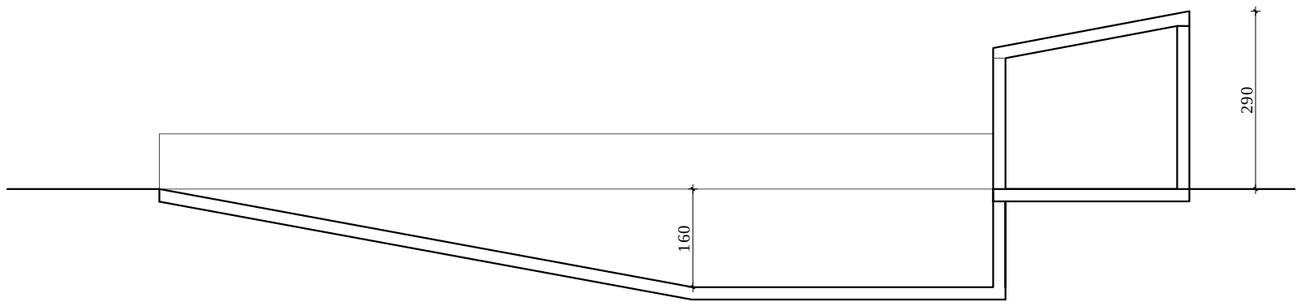

KARLO FIŠTREK
dipl.ing.arh.
OVLAŠTENI ARHITEKT
A 3654

INVESTITOR: OPĆINA SRAČINEC VARAŽDINSKA 188, SRAČINEC	Autor idejnog rješenja:	Faza: GL.PR.	CUBUS d.o.o. VARAŽDIN OPTUJSKA 99 42000 VARAŽDIN tel: +38542210608 tel2: +38542200605 gsm: +385917929252 OIB: 93492955489 e-mail: cubus@cubus.hr web: www.cubus.hr
GRAĐEVINA: POMOĆNA GRAĐEVINA - REKONSTRUKCIJA	Projektant: Karlo Fištrek dipl. ing. arh.	T. D. 2972/2020	
LOKACIJA: SRAČINEC, Dravska ulica 6	Suradnik:	Z. O. 2972/2020	
SADRŽAJ: TLOCRT PRIZEMLJA	Glavni projektant: Karlo Fištrek dipl. ing. arh.	Mjerilo: 1:100	
	Direktor: Valentina Fištrek dipl. ing. arh.	Kvadrant:	Izrađeno: U Varaždinu / Datum: Svibanj, 2020 / List br.: 3

TLOCRTI M 1:100

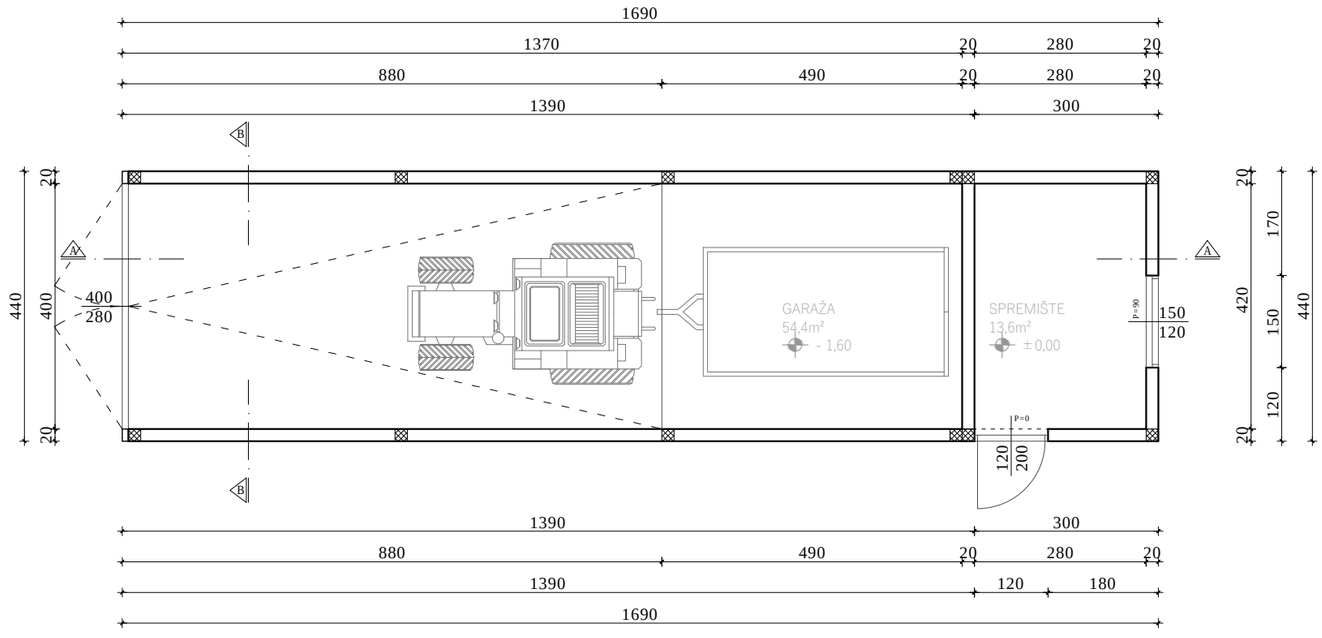

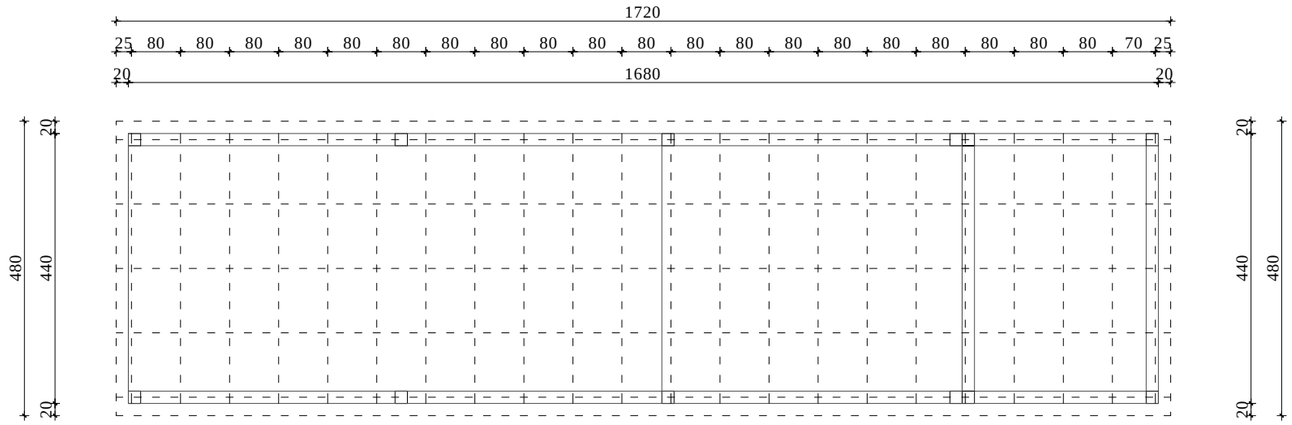

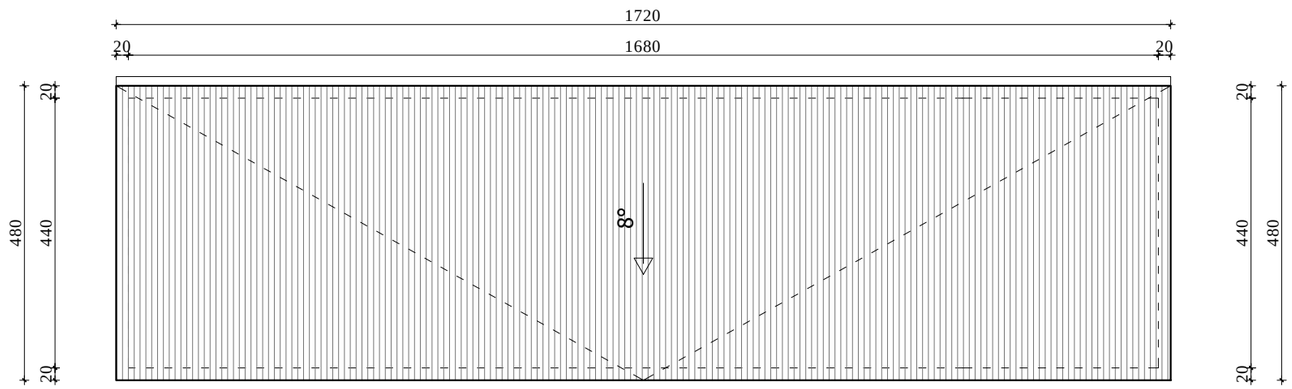

KARLO FIŠTREK
dipl.ing.arh.
OVLAŠTENI ARHITEKT
A 3654

INVESTITOR: OPĆINA SRAČINEC VARAŽDINSKA 188, SRAČINEC	Autor idejnog rješenja:	Faza: GL.PR.	CUBUS d.o.o. VARAŽDIN OPTUJSKA 99 42000 VARAŽDIN tel: +38542210608 tel2: +38542200605 gsm: +385917929252 OIB: 93492955489 e-mail: cubus@cubus.hr web: www.cubus.hr
GRAĐEVINA: POMOĆNA GRAĐEVINA - REKONSTRUKCIJA	Projektant: Karlo Fištrek dipl. ing. arh.	T. D. 2972/2020	
LOKACIJA: SRAČINEC, Dravska ulica 6	Suradnik:	Z. O. 2972/2020	
SADRŽAJ: TLOCRTI	Glavni projektant: Karlo Fištrek dipl. ing. arh.	Mjerilo: 1:100	
	Direktor: Valentina Fištrek dipl. ing. arh.	Kvadrant:	Izrađeno: U Varaždinu / Datum: Svibanj, 2020 / List br.: 4

PRESJECI M 1:100

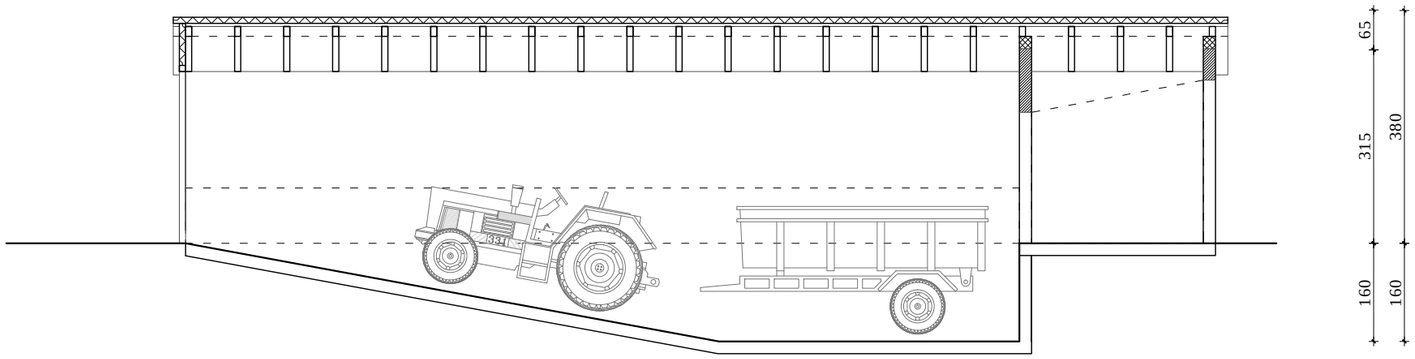

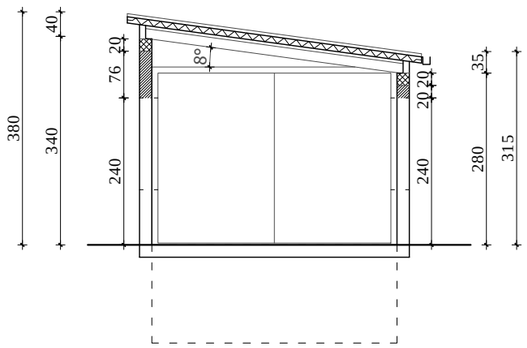

KARLO FIŠTREK
dipl.ing.arh.
OVLAŠTENI ARHITEKT
A 3654

INVESTITOR: OPĆINA SRAČINEC VARAŽDINSKA 188, SRAČINEC	Autor idejnog rješenja:	Faza: GL.PR.	CUBUS d.o.o. VARAŽDIN OPTUJSKA 99 42000 VARAŽDIN tel: +38542210608 tel2: +38542200605 gsm: +385917929252 OIB: 93492955489 e-mail: cubus@cubus.hr web: www.cubus.hr
GRAĐEVINA: POMOĆNA GRAĐEVINA - REKONSTRUKCIJA	Projektant: Karlo Fištrek dipl. ing. arh.	T. D. 2972/2020	
LOKACIJA: SRAČINEC, Dravska ulica 6	Suradnik:	Z. O. 2972/2020	
SADRŽAJ: PRESJECI	Glavni projektant: Karlo Fištrek dipl. ing. arh.	Mjerilo: 1:100	
	Direktor: Valentina Fištrek dipl. ing. arh.	Kvadrant:	Izrađeno: U Varaždinu / Datum: Svibanj, 2020 / List br.: 5

FASADE M 1:100

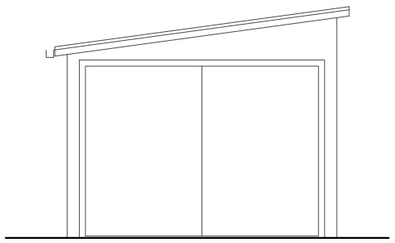

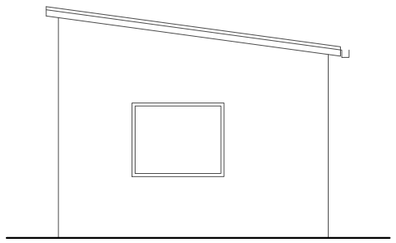

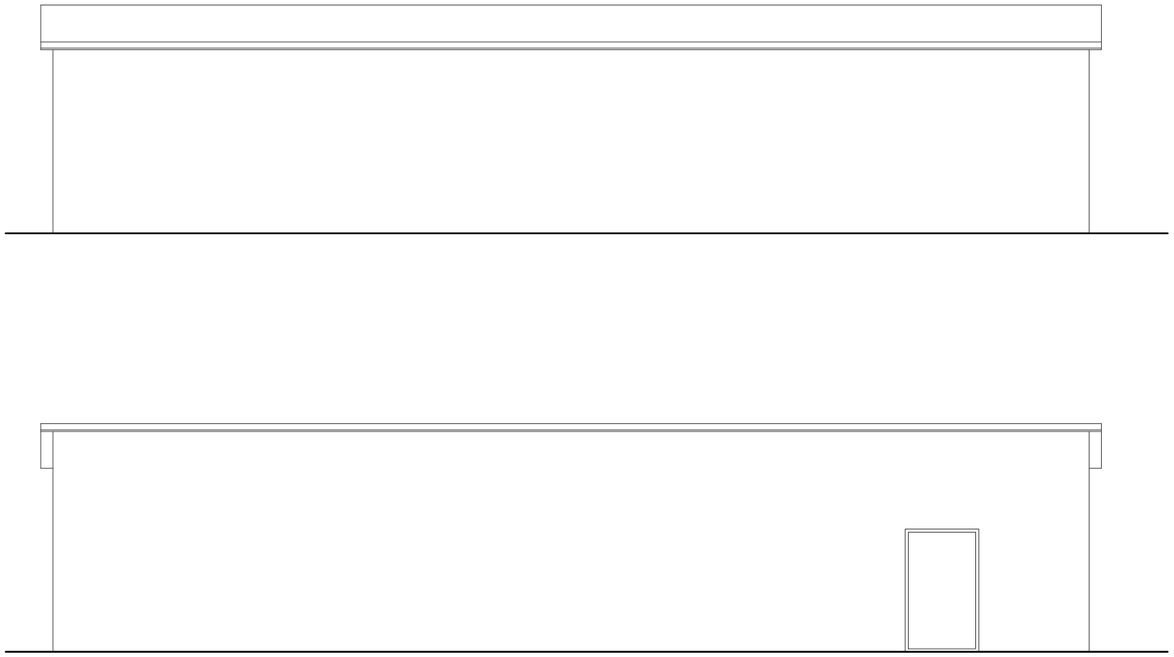

KARLO FIŠTREK
dipl.ing.arh.
OVLAŠTENI ARHITEKT
A 3654

INVESTITOR: OPĆINA SRAČINEC VARAŽDINSKA 188, SRAČINEC	Autor idejnog rješenja:	Faza: GL.PR.	CUBUS d.o.o. VARAŽDIN OPTUJSKA 99 42000 VARAŽDIN tel: +38542210608 tel2: +38542200605 gsm: +385917929252 OIB: 93492955489 e-mail: cubus@cubus.hr web: www.cubus.hr
GRAĐEVINA: POMOĆNA GRAĐEVINA - REKONSTRUKCIJA	Projektant: Karlo Fištrek dipl. ing. arh.	T. D. 2972/2020	
LOKACIJA: SRAČINEC, Dravska ulica 6	Suradnik:	Z. O. 2972/2020	
SADRŽAJ: FASADE	Glavni projektant: Karlo Fištrek dipl. ing. arh.	Mjerilo: 1:100	
	Direktor: Valentina Fištrek dipl. ing. arh.	Kvadrant:	Izrađeno: U Varaždinu / Datum: Svibanj, 2020 / List br.: 6